YALE CATALOGUE 2023

ASSA ABLOY

The global leader in access solutions

Why are we the global leader in door access solutions?

The ASSA ABLOY Group is the global leader in access solutions. Every day, we help billions of people experience a more open world. ASSA ABLOY Opening Solutions leads the development within door openings and products for access solutions in homes, businesses and institutions. Our offering includes doors, doors, door and window hardware, mechanical and smart locks, access control and service.

GROUP & EMPLOYER BRAND	ASSA ABLOY
MASTER BRANDS	ASSA ABLOY Entrance Systems; ASSA ABLOY Global Solutions; ASSA ABLOY Opening Solutions; HID; Yale
STRONG-ENDORSED BRANDS	SARGENT ASSA ABLOY; KAD ASSA ABLOY; McKinney ASSA ABLOY; LOCKWOOD ASSA ABLOY; ROCKWOOD ASSA ABLOY; KESO ASSA ABLOY; TESA ASSA ABLOY; Gateman ASSA ABLOY; effeff ASSA ABLOY; MUL-T-LOCK; August; IKON ASSA ABLOY

180 YEARS OF TRUSTED INNOVATION

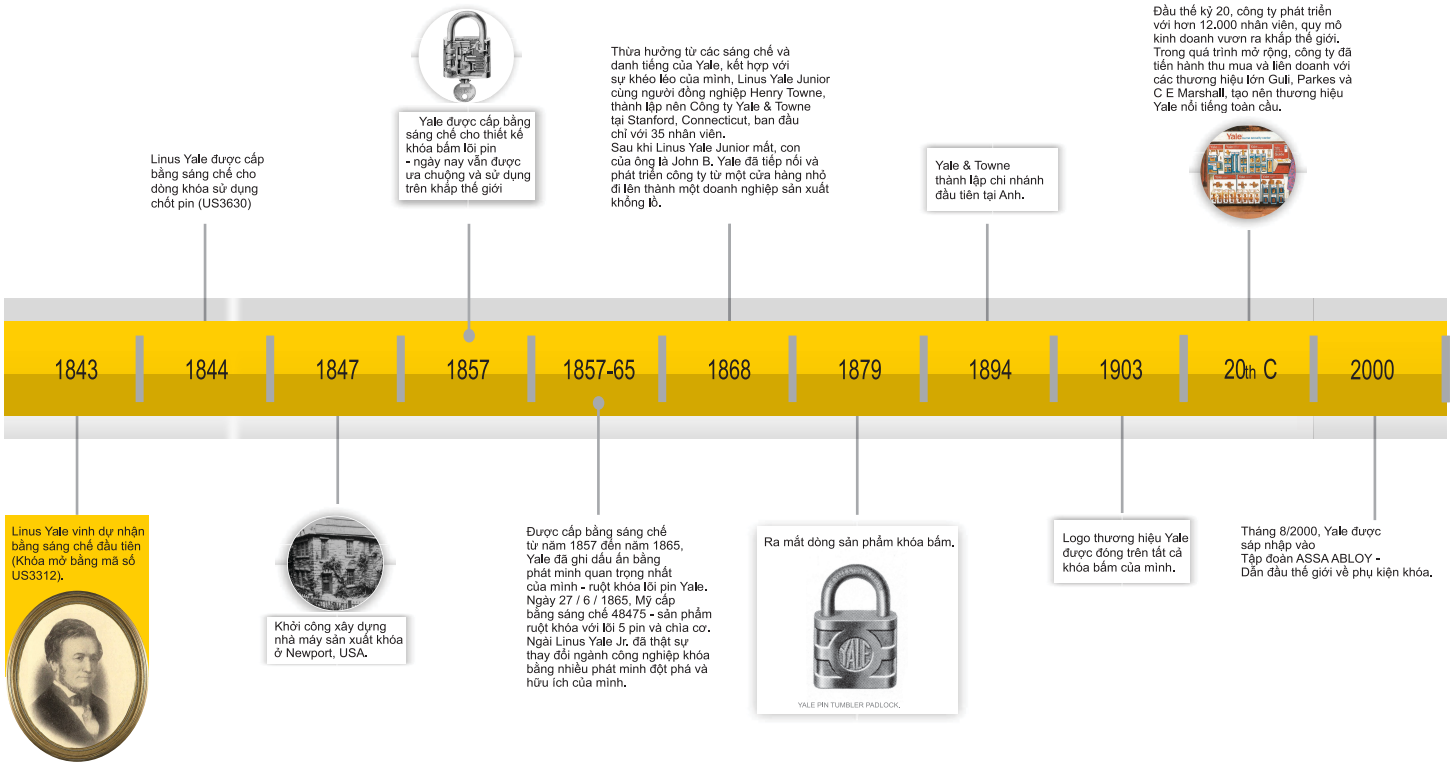

Là một trong những thương hiệu quốc tế lâu đời và nổi tiếng nhất trong ngành công nghiệp khóa, Yale đã khẳng định được vị trí của mình và không ngừng phát triển. Yale - Thương hiệu toàn cầu của Tập đoàn ASSA ABLOY

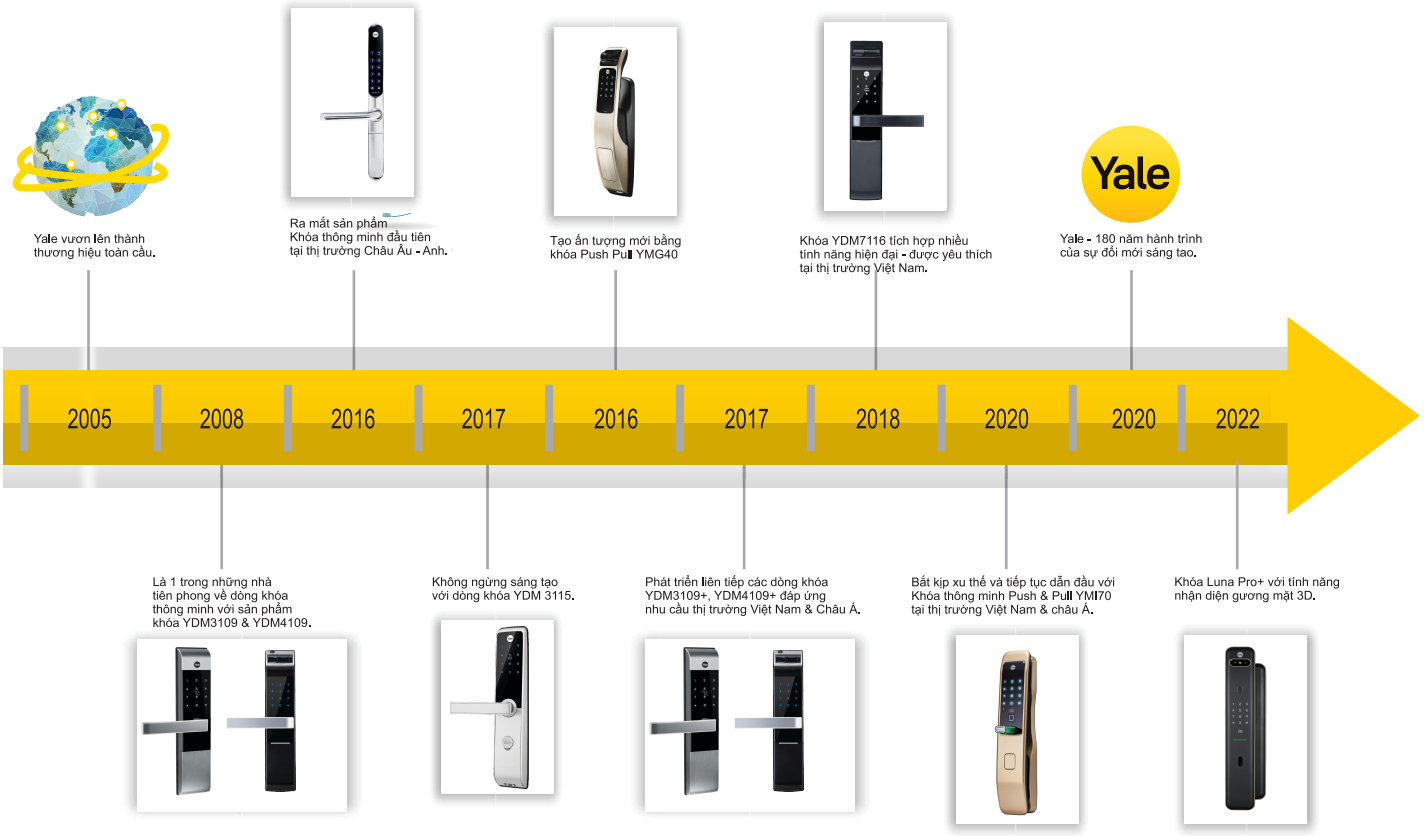

CÔNG TY TNHH ASSA ABLOY VIỆT NAM
Lầu 20, 2Bis - 4 - 6 Lê Thánh Tôn,
Phường Bến Nghé, Quận 1
Thành phố Hồ Chí Minh
Tel: +84 282249 8833
www.yalehome.com/vn

The River Thu Thiem

The Nexus Tower 1

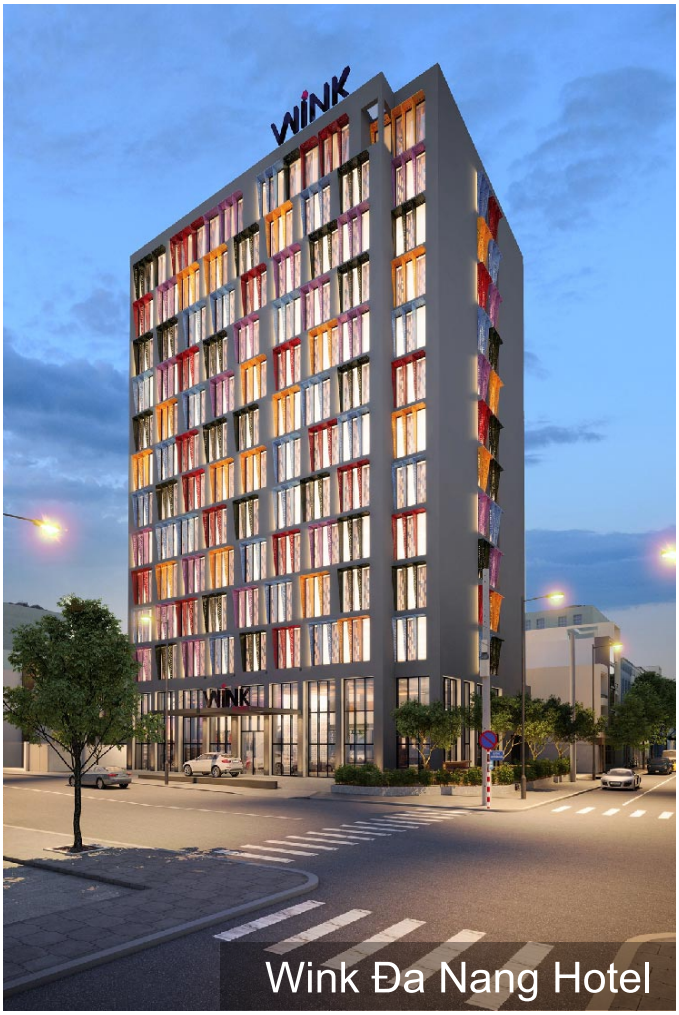

Wink Đa Nang Hotel

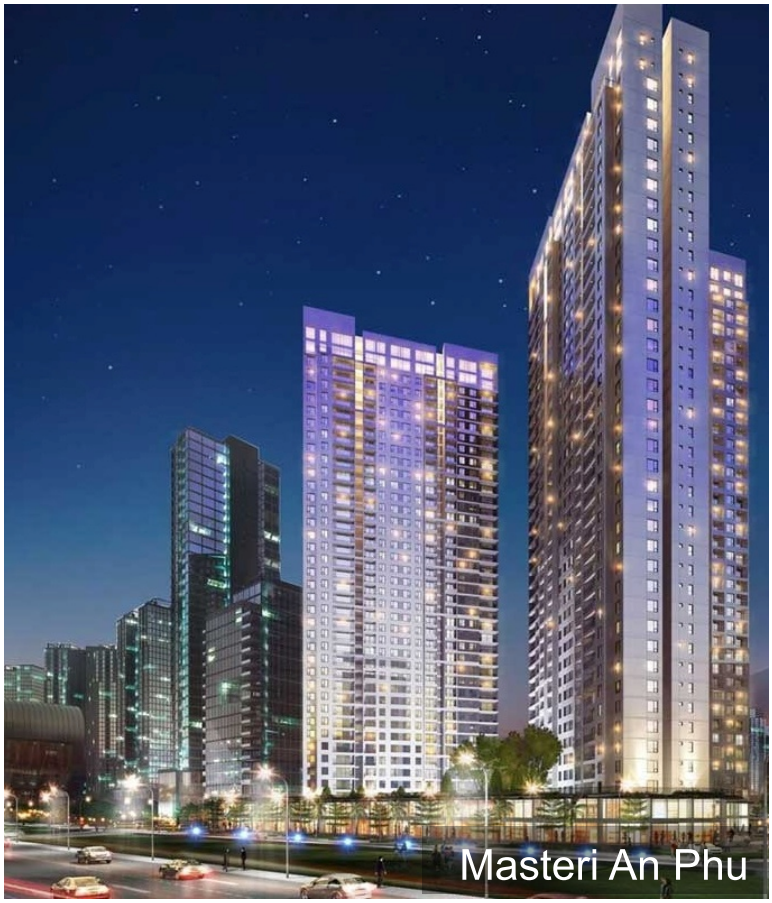
Masteri An Phu

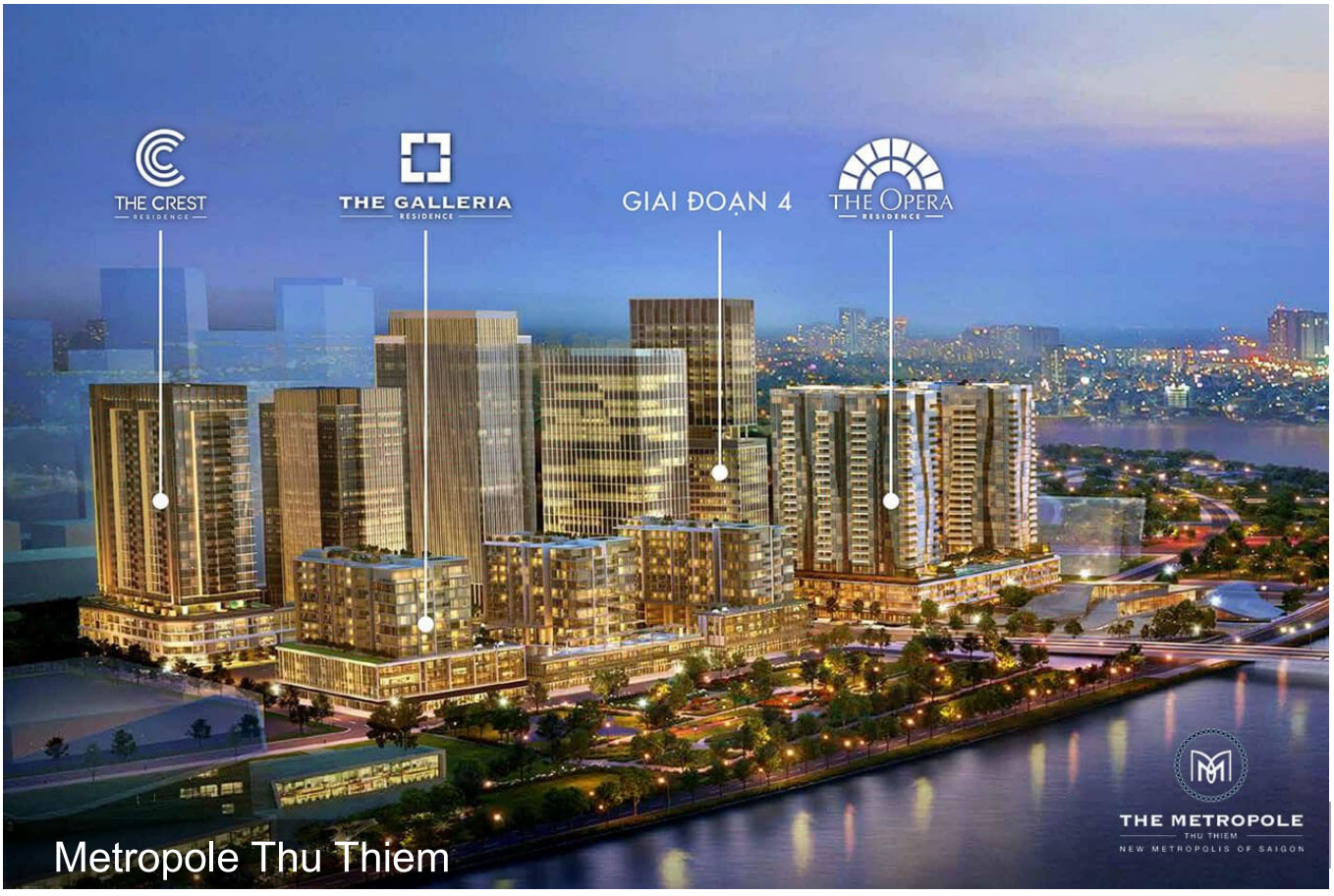

Metropole Thu Thiem

PROJECT REFERENCES

Vincom Bắc Ninh

Vinhomes Metropolis

Vin University

West Gate Binh Chanh

Le Phong Binh Duong

PROJECT REFERENCES

Sunside Riverside - HCMC

Masteri Parkland - HCMC

NỘI DUNG

CONTENT

Khóa thông minh 10
Yale Smart lock

Tay nắm gạt 24
Lever handle

Thân khóa - Ruột khóa 36
Mortice lock - Cylinder

Khóa tay gạt & Khóa tròn 52
Leverset & Knobset

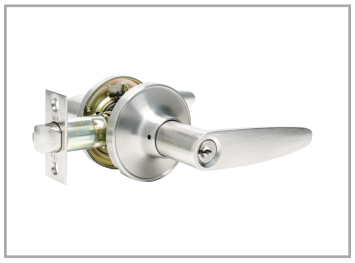

Bản lề - Phụ kiện cửa 62
Hinge - Door accessories

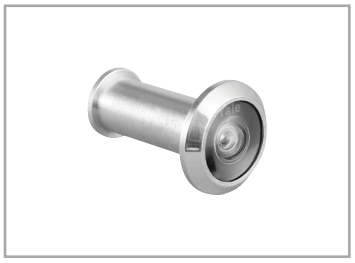

Tay đẩy hơi 102
Door closer

Tay đẩy thoát hiểm 112
Panic exit device

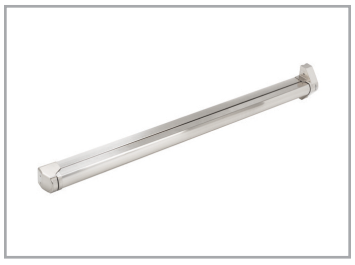

Bản lề sàn - Phụ kiện kính 120
Floor spring - Glass fitting

Phụ kiện phòng tắm kính 128
Shower fitting

SMART DIGITAL LOCK

Khóa thông minh Yale không chỉ chăm sóc an ninh mà còn đảm bảo an toàn cho bạn. Một hệ thống cảm biến thông minh có thể phát hiện các vụ trộm, phá hoại và hỏa hoạn, với chức năng báo động tích hợp. Ngoài ra, khóa thông minh Yale còn làm tăng thẩm mỹ cho cửa nhà bạn, trong khi vẫn đảm bảo sự an toàn và bảo mật.

Luna Pro+

Features / *Thông số*

Face ID / *Nhận diện khuôn mặt*	Up to 100 users / *Tối đa 100*
Fingerprint / *Vân tay*	Up to 50 users / *Tối đa 50*
PIN code / *Mã số*	Up to 100 users / *Tối đa 100*
RFID code / *Thẻ từ*	Up to 100 users / *Tối đa 100*
Module Bluetooth *Bluetooth*	Option / *Tùy chọn thêm*
Front body dimension *Kích thước mặt ngoài*	104(*rộng*) x 420(*cao*) x 48.5(*sâu*) mm
Back body dimension *Kích thước mặt trong*	76(*rộng*) x 420(*cao*) x 60(*sâu*) mm
Backset *Từ cạnh cửa đến tâm khóa*	2 options: 60 & 70mm / *2 lựa chọn: bs 60 & 70mm*
Door thickness *Độ dày cửa*	35 - 100mm

Function:

Yale FaceScan technology*:
Powered by 3D structured light to enhance the security of your entrance.

Alway in the know *:
The activity feed in Yale Access App tracks / update the status of lock.

Voice guide feature:
Let you know how to set each feature, mode.

Automatic locking:
Automatic locks the door after checking it is properly closed.
(Manual operation is also available)

Alarm (Break / Damage)
80dB alarm goes off if anyone attempt to damage the lock or force the door open.

More security with 3-in-1 Liveness fingerprint scanning solution
New fingerprint scanning solution SenseTM Pixel + Fingerprint recognition technology + Live Finger Detection + Heart rate detection.

Fake PIN code
Allow you to enter Fake number before / after your PIN code.

Low batter and Emergency power
It warms in case of low battery with alarm and LED.
When the batteries are completely discharged, you can easily supply emergency power to lock with USB-C cable.

Chức năng:

Công nghệ nhận diện gương mặt của Yale
Đảm bảo an toàn bằng công nghệ tái cấu trúc hình ảnh 3D.

Thông báo trạng thái hoạt động
Trạng thái của khóa luôn được cập nhật thông qua ứng dụng Yale Access.

Hướng dẫn bằng giọng nói
Hỗ trợ bạn thực hiện việc cài đặt khóa dễ dàng hơn.

Khóa tự động
Tự động khóa sau khi chắc chắn cửa đã đóng hoàn toàn.
(Thao tác bằng tay cũng có sẵn)

Báo động (Khóa bị đột nhập / bị phá)
Báo động với âm lượng 80db sẽ phát ra khi có người cố ý làm hỏng khóa từ bên ngoài hoặc buộc cửa mở.

Bảo mật hơn với giải pháp quét vân tay Liveness 3 trong 1
Công nghệ nhận dạng vân tay Sense™ Pixel + Cảm ứng vân tay sống Live Finger Detection + Cảm ứng nhịp tim Heart rate Detection.

Mã PIN giả
Để ngăn mã PIN bị lộ, bạn có thể nhập một dãy số giả trước hoặc sau mã PIN thật.

Cảnh báo pin yếu và nguồn khẩn cấp
Khóa nóng dần lên khi pin yếu, kèm theo âm báo và đèn LED.
Khi pin cạn dung lượng, ban vẫn có thể cung cấp nguồn năng lượng để mở cửa khẩn cấp bằng cổng sạc USB-C.

Finish *Màu hoàn thiện*		Article *Mã số*
Champagne gold / *Vàng champagne*	Backset 60mm	LunaF-IG17-6B-35-NN-001
	Backset 70mm	LunaF-IG17-6B-35-NN-000

Luna Pro

Features / *Thông số*

Fingerprint / *Vân tay*	Up to 50 users / *Tối đa 50*
PIN code / *Mã số*	Up to 100 users / *Tối đa 100*
RFID code / *Thẻ từ*	Up to 100 users / *Tối đa 100*
Module Bluetooth *Bluetooth*	Option / *Tùy chọn thêm*
Front body dimension *Kích thước mặt ngoài*	103(*rộng*) x 424(*cao*) x 49(*sâu*) mm
Back body dimension *Kích thước mặt trong*	76(*rộng*) x 4207(*cao*) x 62.7(*sâu*) mm
Backset *Từ cạnh cửa đến tâm khóa*	2 options: 60 & 70mm / *2 lựa chọn: bs 60 & 70mm*
Door thickness *Độ dày cửa*	35 - 100mm

Function:

Alway in the know *:
The activity feed in Yale Access App tracks / update the status of lock.

Voice guide feature:
Let you know how to set each feature, mode.

Automatic locking:
Automatic locks the door after checking it is properly closed.
(Manual operation is also available)

Alarm (Break / Damage)
80dB alarm goes off if anyone attempt to damage the lock or force the door open.

More security with 3-in-1 Liveness fingerprint scanning solution
New fingerprint scanning solution SenseTM Pixel + Fingerprint recognition technology + Live Finger Detection + Heart rate detection.

Fake PIN code
Allow you to enter Fake number before / after your PIN code.

Low batter and Emergency power
It warms in case of low battery with alarm and LED.
When the batteries are completely discharged, you can easily supply emergency power to lock with USB-C cable.

Chức năng:

Thông báo trạng thái hoạt động
Trạng thái của khóa luôn được cập nhật thông qua ứng dụng Yale Access.

Hướng dẫn bằng giọng nói
Hỗ trợ bạn thực hiện việc cài đặt khóa dễ dàng hơn.

Khóa tự động
Tự động khóa sau khi chắc chắn cửa đã đóng hoàn toàn.
(Thao tác bằng tay cũng có sẵn)

Báo động (Khóa bị đột nhập / bị phá)
Báo động với âm lượng 80db sẽ phát ra khi có người cố ý làm hỏng khóa từ bên ngoài hoặc buộc cửa mở.

Bảo mật hơn với giải pháp quét vân tay Liveness 3 trong 1
Công nghệ nhận dạng vân tay Sense™ Pixel + Cảm ứng vân tay sống Live Finger Detection + Cảm ứng nhịp tim Heart rate Detection.

Mã PIN giả
Để ngăn mã PIN bị lộ, bạn có thể nhập một dãy số giả trước hoặc sau mã PIN thật.

Cảnh báo pin yếu và nguồn khẩn cấp
Khóa nóng dần lên khi pin yếu, kèm theo âm báo và đèn LED.
Khi pin cạn dung lượng, ban vẫn có thể cung cấp nguồn năng lượng để mở cửa khẩn cấp bằng cổng sạc USB-C.

Finish *Màu hoàn thiện*		Article *Mã số*
Champagne gold / *Vàng champagne*	Backset 60mm	LunaP-IG17-5B-35-NN-001
	Backset 70mm	LunaP-IG17-5B-35-NN-000

YMI70A

Features / *Thông số*

Fingerprint / *Vân tay*	Up to 100 users / *Tối đa 100*
PIN code / *Mã số*	Up to 100 users / *Tối đa 100*
RFID code / *Thẻ từ*	Up to 100 users / *Tối đa 100*
Module Bluetooth *Bluetooth*	Option / *Tùy chọn thêm*
Front body dimension *Kích thước mặt ngoài*	77(*rộng*) x 397.4(*cao*) x 71.4(*sâu*) mm
Back body dimension *Kích thước mặt trong*	77(*rộng*) x 396.7(*cao*) x 78(*sâu*) mm
Backset *Từ cạnh cửa đến tâm khóa*	2 options: 60 & 70mm / *2 lựa chọn: bs 60 & 70mm*
Door thickness *Độ dày cửa*	40 - 90mm

Function:

Operation status notification:
The keypad informs you what is happened.

Voice guide feature:
Let you know how to set each feature, mode.

Automatic locking:
Automatic locks the door after checking it is properly closed.
(Manual operation is also available)

Alarm (Break / Damage)
80dB alarm goes off if anyone attempt to damage the lock or force the door open.

More security with 3-in-1 Liveness fingerprint scanning solution
New fingerprint scanning solution SenseTM Pixel + Fingerprint recognition technology + Live Finger Detection + Heart rate detection.

Fake PIN code
Allow you to enter Fake number before / after your PIN code.

Low batter and Emergency power
It warms in case of low battery with alarm and LED.
When the batteries are completely discharged, you can easily supply emergency power to lock with the standard 9V battery.

Chức năng:

Thông báo trạng thái hoạt động
Bàn phím sẽ báo cho bạn thông qua các ký hiệu số.

Hướng dẫn bằng giọng nói
Hỗ trợ bạn thực hiện việc cài đặt khóa dễ dàng hơn.

Khóa tự động
Tự động khóa sau khi chắc chắn cửa đã đóng hoàn toàn.
(Thao tác bằng tay cũng có sẵn)

Báo động (Khóa bị đột nhập / bị phá)
Báo động với âm lượng 80db sẽ phát ra khi có người cố ý làm hỏng khóa từ bên ngoài hoặc buộc cửa mở.

Bảo mật hơn với giải pháp quét vân tay Liveness 3 trong 1
Công nghệ nhận dạng vân tay Sense™ Pixel + Cảm ứng vân tay sống Live Finger Detection + Cảm ứng nhịp tim Heart rate Detection.

Mã PIN giả
Để ngăn mã PIN bị lộ, bạn có thể nhập một dãy số giả trước hoặc sau mã PIN thật.

Cảnh báo pin yếu và nguồn khẩn cấp
Khóa nóng dần lên khi pin yếu, kèm theo âm báo và đèn LED.
Khi pin cạn dung lượng, ban vẫn có thể cung cấp nguồn năng lượng để mở cửa khẩn cấp bằng pin 9V.

Finish *Màu hoàn thiện*	Article *Mã số*
Red gold / *Màu vàng đỏ*	YMI70A RG
	YMI70A_BS70 RG (**)
Bronze / *Đồng đỏ*	YMI70A RB
	YMI70A_BS70 RB (**)
Black / *Màu đen*	YMI70A MB
	YMI70A_BS70 MB (**)

(**) YMI70A_BS70 xx : *sử dụng thân khóa bs 70mm*

YDM7220

Features / *Thông số*

Fingerprint / *Vân tay*	Up to 100 users / *Tối đa 100*
PIN code / *Mã số*	Up to 100 users / *Tối đa 100*
RFID code / *Thẻ từ*	Up to 100 users / *Tối đa 100*
Module Bluetooth *Bluetooth*	Option / *Tùy chọn thêm*
Front body dimension *Kích thước mặt ngoài*	68(*rộng*) x 335(*cao*) x 64.5(*sâu*) mm
Back body dimension *Kích thước mặt trong*	72(*rộng*) x 344(*cao*) x 36(*sâu*) mm
Backset *Từ cạnh cửa đến tâm khóa*	60mm (please contact sale for bs 70mm) *(vui lòng liên hệ nhân viên tư vấn nếu cần bs 70mm)*
Door thickness *Độ dày cửa*	40 - 90mm

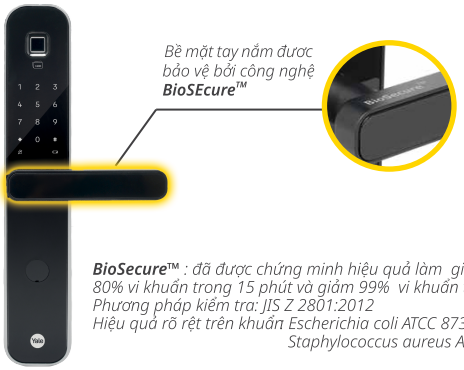

***BioSecure™** : đã được chứng minh hiệu quả làm giảm hơn 80% vi khuẩn trong 15 phút và giảm 99% vi khuẩn trong 2 giờ.*
Phương pháp kiểm tra: JIS Z 2801:2012
Hiệu quả rõ rệt trên khuẩn Escherichia coli ATCC 8739, Staphylococcus aureus ATCC 6538P

Function:

Operation status notification:
The keypad informs you what is happened.

Voice guide feature:
Let you know how to set each feature, mode.

Automatic locking:
Automatic locks the door after checking it is properly closed.
(Manual operation is also available)

Alarm (Break / Damage)
80dB alarm goes off if anyone attempt to damage the lock or force the door open.

More security with 3-in-1 Liveness fingerprint scanning solution
New fingerprint scanning solution SenseTM Pixel + Fingerprint recognition technology + Live Finger Detection + Heart rate detection.

Fake PIN code
Allow you to enter Fake number before / after your PIN code.

Low batter and Emergency power
It warms in case of low battery with alarm and LED.
When the batteries are completely discharged, you can easily supply emergency power to lock with the standard 9V battery.

Chức năng:

Thông báo trạng thái hoạt động
Bàn phím sẽ báo cho bạn thông qua các ký hiệu số.

Hướng dẫn bằng giọng nói
Hỗ trợ bạn thực hiện việc cài đặt khóa dễ dàng hơn.

Khóa tự động
Tự động khóa sau khi chắc chắn cửa đã đóng hoàn toàn.
(Thao tác bằng tay cũng có sẵn)

Báo động (Khóa bị đột nhập / bị phá)
Báo động với âm lượng 80db sẽ phát ra khi có người cố ý làm hỏng khóa từ bên ngoài hoặc buộc cửa mở.

Bảo mật hơn với giải pháp quét vân tay Liveness 3 trong 1
Công nghệ nhận dạng vân tay Sense™ Pixel + Cảm ứng vân tay sống Live Finger Detection + Cảm ứng nhịp tim Heart rate Detection.

Mã PIN giả
Để ngăn mã PIN bị lộ, bạn có thể nhập một dãy số giả trước hoặc sau mã PIN thật.

Cảnh báo pin yếu và nguồn khẩn cấp
Khóa nóng dần lên khi pin yếu, kèm theo âm báo và đèn LED.
Khi pin cạn dung lượng, ban vẫn có thể cung cấp nguồn năng lượng để mở cửa khẩn cấp bằng pin 9V.

Finish *Màu hoàn thiện*	Article *Mã số*
Black / *Màu đen*	YDM7220 MB

YDM7116A

Features / *Thông số*

Fingerprint / *Vân tay*	Up to 100 users / *Tối đa 100*
PIN code / *Mã số*	Up to 100 users / Tối đa 100
RFID code / *Thẻ từ*	Up to 100 users / *Tối đa 100*
Module Bluetooth *Bluetooth*	Option / *Tùy chọn thêm*
Front body dimension *Kích thước mặt ngoài*	68(*rộng*) x 340(*cao*) x 40.18(*sâu*) mm
Back body dimension *Kích thước mặt trong*	72(*rộng*) x 344(*rộng*) x 36(*sâu*) mm
Backset *Từ cạnh cửa đến tâm khóa*	60mm (please contact sale for bs 70mm) *(vui lòng liên hệ nhân viên tư vấn nếu cần bs 70mm)*
Door thickness *Độ dày cửa*	40 - 90mm

Function:

Operation status notification:
The keypad informs you what is happened.

Voice guide feature:
Let you know how to set each feature, mode.

Automatic locking:
Automatic locks the door after checking it is properly closed.
(Manual operation is also available)

Alarm (Break / Damage)
80dB alarm goes off if anyone attempt to damage the lock or force the door open.

More security with 3-in-1 Liveness fingerprint scanning solution
New fingerprint scanning solution SenseTM Pixel + Fingerprint recognition technology + Live Finger Detection + Heart rate detection.

Fake PIN code
Allow you to enter Fake number before / after your PIN code.

Low batter and Emergency power
It warms in case of low battery with alarm and LED.
When the batteries are completely discharged, you can easily supply emergency power to lock with the standard 9V battery.

Chức năng:

Thông báo trạng thái hoạt động
Bàn phím sẽ báo cho bạn thông qua các ký hiệu số.

Hướng dẫn bằng giọng nói
Hỗ trợ bạn thực hiện việc cài đặt khóa dễ dàng hơn.

Khóa tự động
Tự động khóa sau khi chắc chắn cửa đã đóng hoàn toàn.
(Thao tác bằng tay cũng có sẵn)

Báo động (Khóa bị đột nhập / bị phá)
Báo động với âm lượng 80db sẽ phát ra khi có người cố ý làm hỏng khóa từ bên ngoài hoặc buộc cửa mở.

Bảo mật hơn với giải pháp quét vân tay Liveness 3 trong 1
Công nghệ nhận dạng vân tay Sense™ Pixel + Cảm ứng vân tay sống Live Finger Detection + Cảm ứng nhịp tim Heart rate Detection.

Mã PIN giả
Để ngăn mã PIN bị lộ, bạn có thể nhập một dãy số giả trước hoặc sau mã PIN thật.

Cảnh báo pin yếu và nguồn khẩn cấp
Khóa nóng dần lên khi pin yếu, kèm theo âm báo và đèn LED.
Khi pin cạn dung lượng, ban vẫn có thể cung cấp nguồn năng lượng để mở cửa khẩn cấp bằng pin 9V.

Finish *Màu hoàn thiện*	Article *Mã số*	
Red bronze / *Đồng đỏ*	Backset 60mm	YDM7116A RB
	Backset 70mm	YDM7116A RB_BS70
Champagne gold / *Vàng champagne*	Backset 60mm	YDM7116A CG
	Backset 70mm	YDM7116A CG_BS70
Matt black / *Đen mờ*	Backset 60mm	YDM7116A MB
	Backset 70mm	YDM7116A MB_BS70

YMF40A

Features / *Thông số*

Fingerprint / *Vân tay*	Up to 100 users / *Tối đa 100*
PIN code / *Mã số*	Up to 100 users / *Tối đa 100*
Module Bluetooth *Bluetooth*	Option / *Tùy chọn thêm*
Front body dimension *Kích thước mặt ngoài*	66(*rộng*) x 320(*cao*) x 25(*sâu*) mm
Back body dimension *Kích thước mặt trong*	66(*rộng*) x 320(*cao*) x 31(*sâu*) mm
Backset *Từ cạnh cửa đến tâm khóa*	60mm (please contact sale for bs 70mm) *(vui lòng liên hệ nhân viên tư vấn nếu căn bs 70mm)*
Door thickness *Độ dày cửa*	40 - 90mm

Function:

Operation status notification:
The keypad informs you what is happened.

Voice guide feature:
Let you know how to set each feature, mode.

Automatic locking:
Automatic locks the door after checking it is properly closed.
(Manual operation is also available)

Alarm (Break / Damage)
80dB alarm goes off if anyone attempt to damage the lock or force the door open.

More security with 3-in-1 Liveness fingerprint scanning solution
New fingerprint scanning solution SenseTM Pixel + Fingerprint recognition technology + Live Finger Detection + Heart rate detection.

Fake PIN code
Allow you to enter Fake number before / after your PIN code.

Low batter and Emergency power
It warms in case of low battery with alarm and LED.
When the batteries are completely discharged, you can easily supply emergency power to lock with the standard 9V battery.

Chức năng:

Thông báo trạng thái hoạt động
Bàn phím sẽ báo cho bạn thông qua các ký hiệu số.

Hướng dẫn bằng giọng nói
Hỗ trợ bạn thực hiện việc cài đặt khóa dễ dàng hơn.

Khóa tự động
Tự động khóa sau khi chắc chắn cửa đã đóng hoàn toàn.
(Thao tác bằng tay cũng có sẵn)

Báo động (Khóa bị đột nhập / bị phá)
Báo động với âm lượng 80db sẽ phát ra khi có người cố ý làm hỏng khóa từ bên ngoài hoặc buộc cửa mở.

Bảo mật hơn với giải pháp quét vân tay Liveness 3 trong 1
Công nghệ nhận dạng vân tay Sense™ Pixel + Cảm ứng vân tay sống Live Finger Detection + Cảm ứng nhịp tim Heart rate Detection.

Mã PIN giả
Để ngăn mã PIN bị lộ, bạn có thể nhập một dãy số giả trước hoặc sau mã PIN thật.

Cảnh báo pin yếu và nguồn khẩn cấp
Khóa nóng dần lên khi pin yếu, kèm theo âm báo và đèn LED.
Khi pin cạn dung lượng, ban vẫn có thể cung cấp nguồn năng lượng để mở cửa khẩn cấp bằng pin 9V.

Finish *Màu hoàn thiện*	Article *Mã số*
Black / *Màu đen*	YMF40A

YDM4109A

Features / *Thông số*

Fingerprint / *Vân tay*	Up to 100 users / *Tối đa 100*
PIN code / *Mã số*	Up to 100 users / *Tối đa 100*
Module Bluetooth *Bluetooth*	Option / *Tùy chọn thêm*
Front body dimension *Kích thước mặt ngoài*	68.6(*rộng*) x 320.7(*cao*) x 40.1(*sâu*) mm
Back body dimension *Kích thước mặt trong*	72.8(*rộng*) x 306.6(*cao*) x 37(*sâu*) mm
Backset *Từ cạnh cửa đến tâm khóa*	60mm (please contact sale for bs 70mm) *(vui lòng liên hệ nhân viên tư vấn nếu căn bs 70mm)*
Door thickness *Độ dày cửa*	40 - 80mm

Function:

Operation status notification:
The keypad informs you what is happened.

Voice guide feature:
Let you know how to set each feature, mode.

Automatic locking:
Automatic locks the door after checking it is properly closed.
(Manual operation is also available)

Alarm (Break / Damage)
80dB alarm goes off if anyone attempt to damage the lock or force the door open.

More security with 3-in-1 Liveness fingerprint scanning solution
New fingerprint scanning solution SenseTM Pixel + Fingerprint recognition technology + Live Finger Detection + Heart rate detection.

Fake PIN code
Allow you to enter Fake number before / after your PIN code.

Low batter and Emergency power
It warms in case of low battery with alarm and LED.
When the batteries are completely discharged, you can easily supply emergency power to lock with the standard 9V battery.

Chức năng:

Thông báo trạng thái hoạt động
Bàn phím sẽ báo cho bạn thông qua các ký hiệu số.

Hướng dẫn bằng giọng nói
Hỗ trợ bạn thực hiện việc cài đặt khóa dễ dàng hơn.

Khóa tự động
Tự động khóa sau khi chắc chắn cửa đã đóng hoàn toàn.
(Thao tác bằng tay cũng có sẵn)

Báo động (Khóa bị đột nhập / bị phá)
Báo động với âm lượng 80db sẽ phát ra khi có người cố ý làm hỏng khóa từ bên ngoài hoặc buộc cửa mở.

Bảo mật hơn với giải pháp quét vân tay Liveness 3 trong 1
Công nghệ nhận dạng vân tay Sense™ Pixel + Cảm ứng vân tay sống Live Finger Detection + Cảm ứng nhịp tim Heart rate Detection.

Mã PIN giả
Để ngăn mã PIN bị lộ, bạn có thể nhập một dãy số giả trước hoặc sau mã PIN thật.

Cảnh báo pin yếu và nguồn khẩn cấp
Khóa nóng dần lên khi pin yếu, kèm theo âm báo và đèn LED.
Khi pin cạn dung lượng, ban vẫn có thể cung cấp nguồn năng lượng để mở cửa khẩn cấp bằng pin 9V.

Finish *Màu hoàn thiện*	Article *Mã số*
Black / *Màu đen*	YDM4109A BLK
Gold / *Màu vàng*	YDM4109A GOLD
Silver / *Màu bạc*	YDM4109A SIL

YDM3109A

Features / *Thông số*

PIN code / *Mã số*	Up to 100 users / *Tối đa 100*
RFID code / *Thẻ từ*	Up to 100 users / *Tối đa 100*
Module Bluetooth *Bluetooth*	Option / *Tùy chọn thêm*
Front body dimension *Kích thước mặt ngoài*	68.6(*rộng*) x 306.7(*cao*) x 27(*sâu*)mm
Back body dimension *Kích thước mặt trong*	72.8(*rộng*) x 306.6(*cao*) x 37(*sâu*)mm
Backset *Từ cạnh cửa đến tâm khóa*	60mm (please contact sale for bs 70mm) *(vui lòng liên hệ nhân viên tư vấn nếu căn bs 70mm)*
Door thickness *Độ dày cửa*	40 - 80mm

Function:

Touch keypad
Wake the device with your palm and leave no trace of fingerprints.

3 minute Lock out feature
After 5 unsucessful attempts of an invalid code or RFID key tag, lock out mode is activated for 3 minutes.

Automatic locking:
Automatic locks the door after checking it is properly closed.
(Manual operation is also available)

Alarm (Break / Damage)
80dB alarm goes off if anyone attempt to damage the lock or force the door open.

Smart Etiquette
When entering a pin code on the keypad, the user can open the door lock in silent mode.

Fake PIN code
Allow you to enter Fake number before / after your PIN code.

Low batter and Emergency power
It warms in case of low battery with alarm and LED.
When the batteries are completely discharged, you can easily supply emergency power to lock with the standard 9V battery.

Chức năng:

Bàn phím cảm ứng thông minh
Bàn phím được kích hoạt bằng cách chạm nhẹ tay. Không lưu lại dấu vân tay trên bề mặt.

Chức năng khóa sau 3 phút
Sau 5 lần mở khóa sai (bằng thẻ / mã PIN), khóa tự động khóa (thời hạn 3 phút)

Khóa tự động
Tự động khóa sau khi chắc chắn cửa đã đóng hoàn toàn.
(Thao tác bằng tay cũng có sẵn)

Báo động (Khóa bị đột nhập / bị phá)
Báo động với âm lượng 80db sẽ phát ra khi có người cố ý làm hỏng khóa từ bên ngoài hoặc buộc cửa mở.

Chế độ im lặng
Khóa có thể điều chỉnh để hoạt động ở chế độ im lặng .

Mã PIN giả
Để ngăn mã PIN bị lộ, bạn có thể nhập một dãy số giả trước hoặc sau mã PIN thật.

Cảnh báo pin yếu và nguồn khẩn cấp
Khóa nóng dần lên khi pin yếu, kèm theo âm báo và đèn LED.
Khi pin cạn dung lượng, ban vẫn có thể cung cấp nguồn năng lượng để mở cửa khẩn cấp bằng pin 9V.

Finish *Màu hoàn thiện*	Article *Mã số*
Gold / *Màu vàng*	YDM3109A GOLD
Silver / *Màu bạc*	YDM3109A SIL
Red brown / *Màu đồng đỏ*	YDM3109A RED BROWN

YDM3115A / 3115V

Features / *Thông số*

PIN code / *Mã số*	Up to 100 users / *Tối đa 100*
RFID code / *Thẻ từ*	Up to 100 users / *Tối đa 100*
Module Bluetooth *Bluetooth*	Option / *Tùy chọn thêm*
Front body dimension *Kích thước mặt ngoài*	72(*rộng*) x 344(*cao*) x 30(sâu)mm
Back body dimension *Kích thước mặt trong*	72(*rộng*) x 344(*cao*) x 36(*sâu*)mm
Backset *Từ cạnh cửa đến tâm khóa*	60mm (please contact sale for bs 70mm) *(vui lòng liên hệ nhân viên tư vấn nếu cần bs 70mm)*
Door thickness *Độ dày cửa*	40 - 80mm

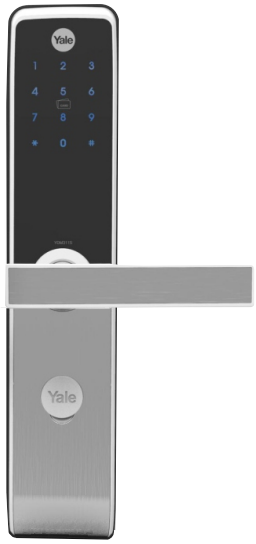

Function:

Touch keypad
Wake the device with your palm and leave no trace of fingerprints.

3 minute Lock out feature
After 5 unsucessful attempts of an invalid code or RFID key tag, lock out mode is activated for 3 minutes.

Automatic locking:
Automatic locks the door after checking it is properly closed.
(Manual operation is also available)

Alarm (Break / Damage)
80dB alarm goes off if anyone attempt to damage the lock or force the door open.

Smart Etiquette
When entering a pin code on the keypad, the user can open the door lock in silent mode.

Fake PIN code
Allow you to enter Fake number before / after your PIN code.

Low batter and Emergency power
It warms in case of low battery with alarm and LED.
When the batteries are completely discharged, you can easily supply emergency power to lock with the standard 9V battery.

Chức năng:

Bàn phím cảm ứng thông minh
Bàn phím được kích hoạt bằng cách chạm nhẹ tay. Không lưu lại dấu vân tay trên bề mặt.

Chức năng khóa sau 3 phút
Sau 5 lần mở khóa sai (bằng thẻ / mã PIN), khóa tự động khóa (thời hạn 3 phút)

Khóa tự động
Tự động khóa sau khi chắc chắn cửa đã đóng hoàn toàn.
(Thao tác bằng tay cũng có sẵn)

Báo động (Khóa bị đột nhập / bị phá)
Báo động với âm lượng 80db sẽ phát ra khi có người cố ý làm hỏng khóa từ bên ngoài hoặc buộc cửa mở.

Chế độ im lặng
Khóa có thể điều chỉnh để hoạt động ở chế độ im lặng .

Mã PIN giả
Để ngăn mã PIN bị lộ, bạn có thể nhập một dãy số giả trước hoặc sau mã PIN thật.

Cảnh báo pin yếu và nguồn khẩn cấp
Khóa nóng dần lên khi pin yếu, kèm theo âm báo và đèn LED.
Khi pin cạn dung lượng, ban vẫn có thể cung cấp nguồn năng lượng để mở cửa khẩn cấp bằng pin 9V.

Finish *Màu hoàn thiện*		Article *Mã số*
YDM3115A	Silver / *Màu bạc*	YDM3115A SIL
	Gold / *Màu vàng*	YDM3115A GOLD
YDM3115V	Silver / *Màu bạc*	YDM3115V SIL
	Black matt / *Màu đen mờ*	YDM3115V BLK

YDD724A

Features / *Thông số*

Fingerprint / *Vân tay*	Up to 100 users / *Tối đa 100*
PIN code / *Mã số*	Up to 100 users / *Tối đa 100*
RFID code / *Thẻ từ*	Up to 100 users / *Tối đa 100*
Module Bluetooth *Bluetooth*	Option / *Tùy chọn thêm*
Front body dimension *Kích thước mặt ngoài*	66(*rộng*) x 176(*cao*) x 31.5(*sâu*) mm
Back body dimension *Kích thước mặt trong*	70(*rộng*) x 170(*cao*) x 35(*sâu*) mm
Backset *Từ cạnh cửa đến tâm khóa*	60mm (please contact sale for bs 70mm) *(vui lòng liên hệ nhân viên tư vấn nếu cần bs 70mm)*
Door thickness *Độ dày cửa*	45 - 57mm

Function:

Operation status notification:
The keypad informs you what is happened.

Voice guide feature:
Let you know how to set each feature, mode.

Automatic locking:
Automatic locks the door after checking it is properly closed.
(Manual operation is also available)

Alarm (Break / Damage)
80dB alarm goes off if anyone attempt to damage the lock or force the door open.

More security with 3-in-1 Liveness fingerprint scanning solution
New fingerprint scanning solution SenseTM Pixel + Fingerprint recognition technology + Live Finger Detection + Heart rate detection.

Fake PIN code
Allow you to enter Fake number before / after your PIN code.

Low batter and Emergency power
It warms in case of low battery with alarm and LED.
When the batteries are completely discharged, you can easily supply emergency power to lock with the standard 9V battery.

Chức năng:

Thông báo trạng thái hoạt động
Bàn phím sẽ báo cho bạn thông qua các ký hiệu số.

Hướng dẫn bằng giọng nói
Hỗ trợ bạn thực hiện việc cài đặt khóa dễ dàng hơn.

Khóa tự động
Tự động khóa sau khi chắc chắn cửa đã đóng hoàn toàn.
(Thao tác bằng tay cũng có sẵn)

Báo động (Khóa bị đột nhập / bị phá)
Báo động với âm lượng 80db sẽ phát ra khi có người cố ý làm hỏng khóa từ bên ngoài hoặc buộc cửa mở.

Bảo mật hơn với giải pháp quét vân tay Liveness 3 trong 1
Công nghệ nhận dạng vân tay Sense™ Pixel + Cảm ứng vân tay sống Live Finger Detection + Cảm ứng nhịp tim Heart rate Detection.

Mã PIN giả
Để ngăn mã PIN bị lộ, bạn có thể nhập một dãy số giả trước hoặc sau mã PIN thật.

Cảnh báo pin yếu và nguồn khẩn cấp
Khóa nóng dần lên khi pin yếu, kèm theo âm báo và đèn LED.
Khi pin cạn dung lượng, ban vẫn có thể cung cấp nguồn năng lượng để mở cửa khẩn cấp bằng pin 9V.

Finish *Màu hoàn thiện*	Article *Mã số*
Black / *Màu đen*	YDD724A

YDR413A

Features / *Thông số*

Fingerprint / *Vân tay*	Up to 100 users / *Tối đa 100*
PIN code / *Mã số*	Up to 100 users / *Tối đa 100*
Module Bluetooth *Bluetooth*	Option / *Tùy chọn thêm*
Front body dimension *Kích thước mặt ngoài*	72.8(*rộng*) x 186(*cao*) x 14(*sâu*) mm
Back body dimension *Kích thước mặt trong*	77.5(*rộng*) x 190.5(*cao*) x 48.8(*sâu*) mm
Door thickness *Độ dày cửa*	9 - 13mm

Function:

Operation status notification:
The keypad informs you what is happened.

Voice guide feature:
Let you know how to set each feature, mode.

Automatic locking:
Automatic locks the door after checking it is properly closed.
(Manual operation is also available)

Alarm (Break / Damage)
80dB alarm goes off if anyone attempt to damage the lock or force the door open.

More security with 3-in-1 Liveness fingerprint scanning solution
New fingerprint scanning solution SenseTM Pixel + Fingerprint recognition technology + Live Finger Detection + Heart rate detection.

Fake PIN code
Allow you to enter Fake number before / after your PIN code.

Low batter and Emergency power
It warms in case of low battery with alarm and LED.
When the batteries are completely discharged, you can easily supply emergency power to lock with the standard 9V battery.

Chức năng:

Thông báo trạng thái hoạt động
Bàn phím sẽ báo cho bạn thông qua các ký hiệu số.

Hướng dẫn bằng giọng nói
Hỗ trợ bạn thực hiện việc cài đặt khóa dễ dàng hơn.

Khóa tự động
Tự động khóa sau khi chắc chắn cửa đã đóng hoàn toàn.
(Thao tác bằng tay cũng có sẵn)

Báo động (Khóa bị đột nhập / bị phá)
Báo động với âm lượng 80db sẽ phát ra khi có người cố ý làm hỏng khóa từ bên ngoài hoặc buộc cửa mở.

Bảo mật hơn với giải pháp quét vân tay Liveness 3 trong 1
Công nghệ nhận dạng vân tay Sense™ Pixel + Cảm ứng vân tay sống Live Finger Detection + Cảm ứng nhịp tim Heart rate Detection.

Mã PIN giả
Để ngăn mã PIN bị lộ, bạn có thể nhập một dãy số giả trước hoặc sau mã PIN thật.

Cảnh báo pin yếu và nguồn khẩn cấp
Khóa nóng dần lên khi pin yếu, kèm theo âm báo và đèn LED.
Khi pin cạn dung lượng, ban vẫn có thể cung cấp nguồn năng lượng để mở cửa khẩn cấp bằng pin 9V.

Finish *Màu hoàn thiện*	Article *Mã số*
Silver / *Màu bạc*	YDG413A

Yale Connect Wi-Fi Bridge

For voice assistant functionality and remote access and control of your lock.

Tính năng hỗ trợ bằng giọng nói, điều khiển từ xa và kiểm soát khóa.

Keep your home secure
Check if your door is locked from anywhere

An toàn
Kiểm tra tình trạng khóa

Monitor access from anywhere
Always know who is coming and when

Giám sát hoạt động
Nắm rõ thông tin người mở khóa và thời gian cụ thể

Control who has access
Let visitors in and out when you aren't home

Kiểm soát
Có thể mở khóa từ xa khi có khách đến

Enable voice assistant

Kích hoạt bằng giọng nói

Product *Sản phẩm*	Article *Mã số*
Yale Connect Wifi Bridge	YAL-AC02-TW

Yale Access Module

Turn your lock into a smart lock.

Nâng cấp khóa thông thường thành khóa thông minh

Manage lock settings
Manage your lock settings from your phone

Quản lý
Quản lý các thiết lập khóa trên điện thoại

Enables access from anywhere
The module allows smart lock to works with the Yale Connect Wi-Fi Bridge (for away from home access)

Điều khiển
Module này cho phép kết nối với thiết bị Yale Connect Wifi Bridge

Control who has access
The module also makes short term rental and cleaning or house sitting more accessible

Kiểm soát
Mở cửa bằng ứng dụng trong khoảng cách gần

Product *Sản phẩm*	Article *Mã số*
Bluetooth module	RFHX-YB7H0-00

Yale Access

Locks combining Yale's hardware with Yale Access app and cloud-based software to create the most integrated smart locks available.

Phát triển khóa thông minh Yale kết hợp với ứng dụng Yale Access và phần mềm dựa trên nền tảng điện toán đám mây, Yale tạo ra những sản phẩm tích hợp thông minh nhất hiện nay.

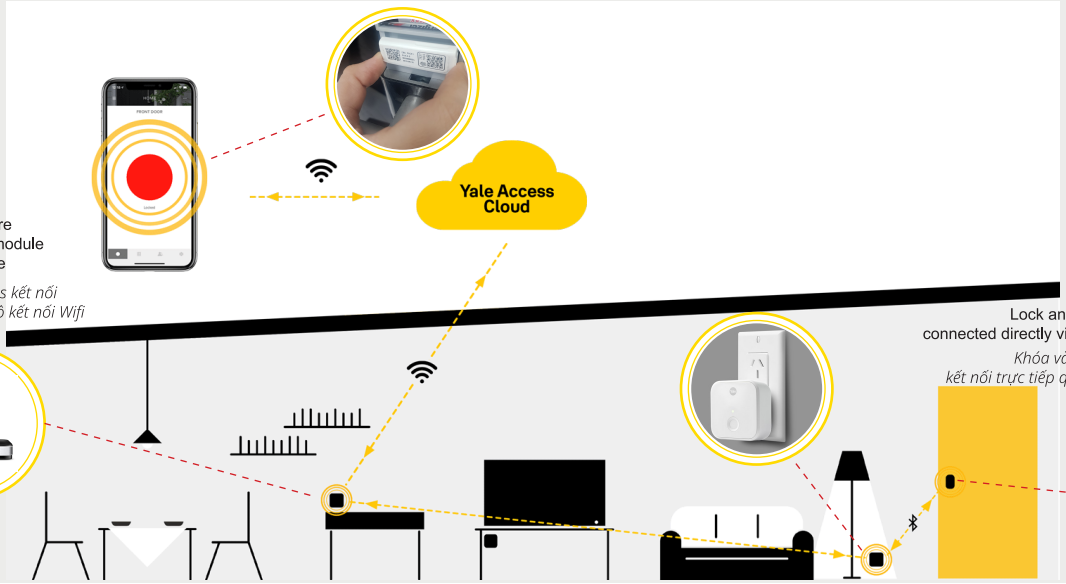

Smart Home / *Nhà thông minh*

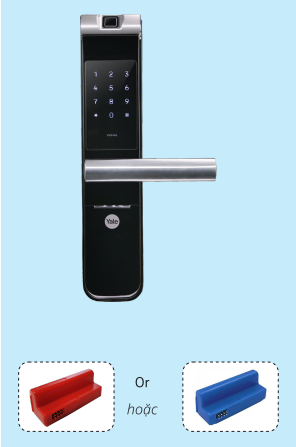

Yale smart lock combine with Zigbee / Zwave

Khóa thông minh Yale
kết hợp với Zigbee / Zwave

can be a part in smart home

đã sẵn sàng trở thành
một phần của căn hộ thông minh

and all be controled via app

tất cả được điều khiển
thông qua ứng dụng trên điện thoại, ...

Zigbee

ASSA ABLOY joint the Alliance Board of Directors

ASSA ABLOY là thành viên điều hành của Hiệp hội liên minh Zigbee toàn cầu

Product *Sản phẩm*	Article *Mã số*
Zigbee	RFHX-YZB60-00

Zwave

Product *Sản phẩm*	Article *Mã số*
Zwave module 700 series	RFHX-YZW83-00

LEVER HANDLE

Tay nắm cửa đi không chỉ là một phụ kiện để mở - đóng, và bảo vệ cửa ra vào nhà của bạn. Đối với chúng tôi, đó là một phần không thể thiếu để tạo ra tính chất riêng của không gian. Hãy để các sản phẩm tay nắm cửa của chúng tôi nói lên phong cách của bạn.

Lever handle on rose - Hollow type
Tay nắm gạt phân thể - Dạng rỗng

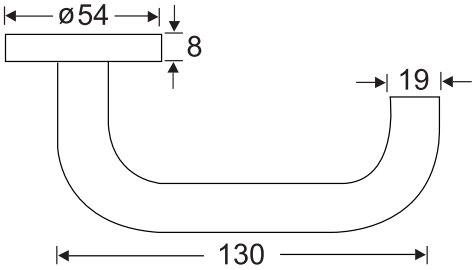

Feature

- Material: Stainless steel
- Finish: Matt
- Spindle: 8x8mm
- Suitable for door thickness: 35-55mm

Đặc tính sản phẩm

- *Vật liệu: Inox*
- *Bề mặt hoàn thiện: Mờ*
- *Trục tay nắm: 8x8mm*
- *Phù hợp cho cửa dày: 35-55mm*

Finish Màu hoàn thiện	Article *Mã số*
Stainless steel 304, matt *Inox 304, bề mặt mờ*	YTL-010 US32D
Stainless steel 304, matt *Inox 304, bề mặt mờ*	YTL-010F US32D
Stainless steel 316, matt *Inox 316, bề mặt mờ*	YTL-010 316 US32D
Black matt *Màu đen mờ*	YTL-010 US19

Lever handle on rose - Hollow type
Tay nắm gạt phân thể - Dạng rỗng

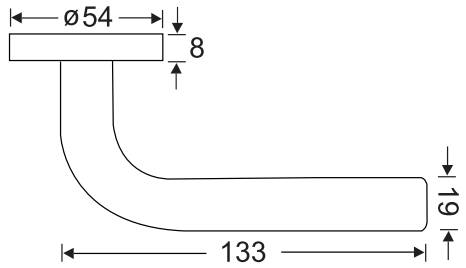

Feature

- Material: Stainless steel
- Finish: Matt
- Spindle: 8x8mm
- Suitable for door thickness: 35-55mm

Đặc tính sản phẩm

- *Vật liệu: Inox*
- *Bề mặt hoàn thiện: Mờ*
- *Trục tay nắm: 8x8mm*
- *Phù hợp cho cửa dày: 35-55mm*

Finish Màu hoàn thiện	Article *Mã số*
Stainless steel 304, matt *Inox 304, bề mặt mờ*	YTL-020 US32D
Stainless steel 304, matt *Inox 304, bề mặt mờ*	YTL-020F US32D
Stainless steel 316, matt *Inox 316, bề mặt mờ*	YTL-020 316 US32D
Black matt *Màu đen mờ*	YTL-020 US19

Lever handle on rose - Hollow type
Tay nắm gạt phân thể - Dạng rỗng

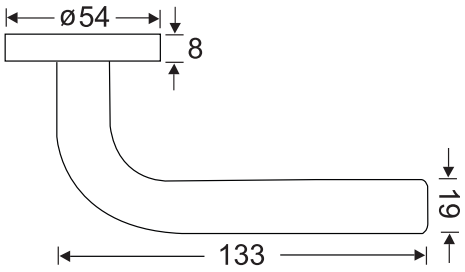

Feature

- Material: Stainless steel
- Finish: Matt
- Spindle: 8x8mm
- Suitable for door thickness: 35-55mm

Đặc tính sản phẩm

- *Vật liệu: Inox*
- *Bề mặt hoàn thiện: Mờ*
- *Trục tay nắm: 8x8mm*
- *Phù hợp cho cửa dày: 35-55mm*

Finish Màu hoàn thiện	Article *Mã số*
Stainless steel 304, matt *Inox 304, bề mặt mờ*	YTL-030 US32D
Stainless steel 304, matt *Inox 304, bề mặt mờ*	YTL-030F US32D
Stainless steel 316, matt *Inox 316, bề mặt mờ*	YTL-030 316 US32D
Black matt *Màu đen mờ*	YTL-030 US19

Lever handle on rose - Hollow type
Tay nắm gạt phân thể - Dạng rỗng

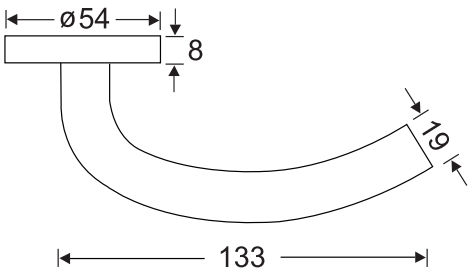

Feature

- Material: Stainless steel
- Finish: Matt
- Spindle: 8x8mm
- Suitable for door thickness: 35-55mm

Đặc tính sản phẩm

- *Vật liệu: Inox*
- *Bề mặt hoàn thiện: Mờ*
- *Trục tay nắm: 8x8mm*
- *Phù hợp cho cửa dày: 35-55mm*

Finish Màu hoàn thiện	Article *Mã số*
Stainless steel 304, matt *Inox 304, bề mặt mờ*	YTL-040 US32D
Stainless steel 304, matt *Inox 304, bề mặt mờ*	YTL-040F US32D
Stainless steel 316, matt *Inox 316, bề mặt mờ*	YTL-040 316 US32D
Black matt *Màu đen mờ*	YTL-040 US19

Lever handle on rose - Hollow type
Tay nắm gạt phân thể - Dạng rỗng

Feature
- Material: Stainless steel
- Finish: Matt
- Spindle: 8x8mm
- Suitable for door thickness: 35-55mm

Đặc tính sản phẩm
- *Vật liệu: Inox*
- *Bề mặt hoàn thiện: Mờ*
- *Trục tay nắm: 8x8mm*
- *Phù hợp cho cửa dày: 35-55mm*

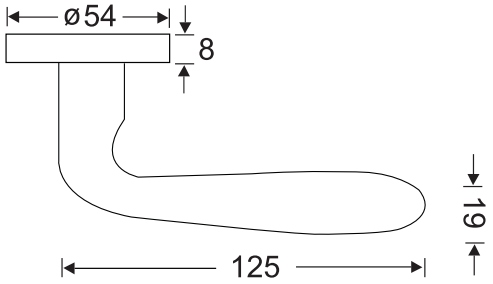

Finish Màu hoàn thiện	Article *Mã số*
Stainless steel 304, matt *Inox 304, bề mặt mờ*	YTL-050 US32D
Stainless steel 304, matt *Inox 304, bề mặt mờ*	YTL-050F US32D
Stainless steel 316, matt *Inox 316, bề mặt mờ*	YTL-050 316 US32D
Black matt *Màu đen mờ*	YTL-050 US19

Lever handle on rose - Hollow type
Tay nắm gạt phân thể - Dạng rỗng

Feature
- Material: Stainless steel
- Finish: Matt
- Spindle: 8x8mm
- Suitable for door thickness: 35-55mm

Đặc tính sản phẩm
- *Vật liệu: Inox*
- *Bề mặt hoàn thiện: Mờ*
- *Trục tay nắm: 8x8mm*
- *Phù hợp cho cửa dày: 35-55mm*

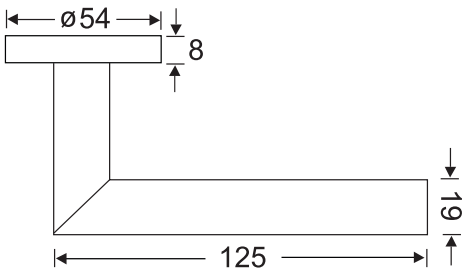

Finish Màu hoàn thiện	Article *Mã số*
Stainless steel 304, matt *Inox 304, bề mặt mờ*	YTL-060 US32D
Stainless steel 304, matt *Inox 304, bề mặt mờ*	YTL-060F US32D
Stainless steel 316, matt *Inox 316, bề mặt mờ*	YTL-060 316 US32D
Black matt *Màu đen mờ*	YTL-060 US19

Lever handle on rose - Hollow type
Tay nắm gạt phân thể - Dạng rỗng

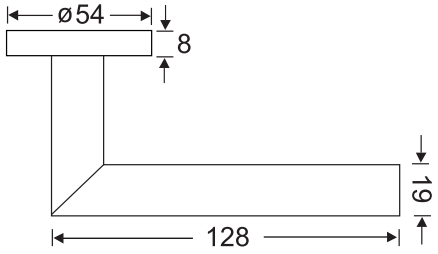

Feature
- Material: Stainless steel
- Finish: Matt
- Spindle: 8x8mm
- Suitable for door thickness: 35-55mm

Đặc tính sản phẩm
- *Vật liệu: Inox*
- *Bề mặt hoàn thiện: Mờ*
- *Trục tay nắm: 8x8mm*
- *Phù hợp cho cửa dày: 35-55mm*

Finish Màu hoàn thiện	Article *Mã số*
Stainless steel 304, matt *Inox 304, bề mặt mờ*	YTL-070 US32D
Stainless steel 304, matt *Inox 304, bề mặt mờ*	YTL-070F US32D
Stainless steel 316, matt *Inox 316, bề mặt mờ*	YTL-070 316 US32D
Black matt *Màu đen mờ*	YTL-070 US19

Lever handle on rose - Hollow type
Tay nắm gạt phân thể - Dạng rỗng

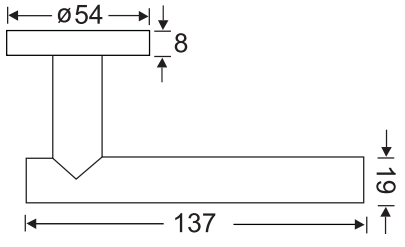

Feature
- Material: Stainless steel
- Finish: Matt
- Spindle: 8x8mm
- Suitable for door thickness: 35-55mm

Đặc tính sản phẩm
- *Vật liệu: Inox*
- *Bề mặt hoàn thiện: Mờ*
- *Trục tay nắm: 8x8mm*
- *Phù hợp cho cửa dày: 35-55mm*

Finish Màu hoàn thiện	Article *Mã số*
Stainless steel 304, matt *Inox 304, bề mặt mờ*	YTL-080 US32D
Stainless steel 304, matt *Inox 304, bề mặt mờ*	YTL-080F US32D
Stainless steel 316, matt *Inox 316, bề mặt mờ*	YTL-080 316 US32D
Black matt *Màu đen mờ*	YTL-080 US19

Lever handle on rose - Hollow type
Tay nắm gạt phân thể - Dạng rỗng

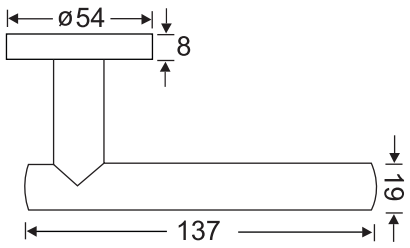

Feature
- Material: Stainless steel
- Finish: Matt
- Spindle: 8x8mm
- Suitable for door thickness: 35-55mm

Đặc tính sản phẩm
- *Vật liệu: Inox*
- *Bề mặt hoàn thiện: Mờ*
- *Trục tay nắm: 8x8mm*
- *Phù hợp cho cửa dày: 35-55mm*

Finish Màu hoàn thiện	Article *Mã số*
Stainless steel 304, matt *Inox 304, bề mặt mờ*	YTL-090 US32D
Stainless steel 304, matt *Inox 304, bề mặt mờ*	YTL-090F US32D
Stainless steel 316, matt *Inox 316, bề mặt mờ*	YTL-090 316 US32D
Black matt *Màu đen mờ*	YTL-090 US19

Lever handle on rose - Hollow type
Tay nắm gạt phân thể - Dạng rỗng

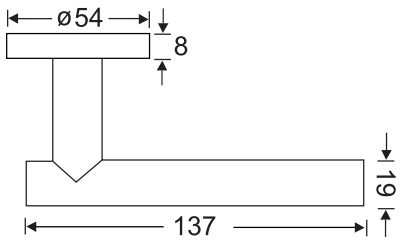

Feature
- Material: Stainless steel
- Finish: Matt
- Spindle: 8x8mm
- Suitable for door thickness: 35-55mm

Đặc tính sản phẩm
- *Vật liệu: Inox*
- *Bề mặt hoàn thiện: Mờ*
- *Trục tay nắm: 8x8mm*
- *Phù hợp cho cửa dày: 35-55mm*

Finish Màu hoàn thiện	Article *Mã số*
Stainless steel 304, matt *Inox 304, bề mặt mờ*	YTL-100 US32D
Stainless steel 304, matt *Inox 304, bề mặt mờ*	YTL-100F US32D
Stainless steel 316, matt *Inox 316, bề mặt mờ*	YTL-100 316 US32D
Black matt *Màu đen mờ*	YTL-100 US19

Lever handle on rose - Solid type
Tay nắm gạt phân thể - Dạng đặc

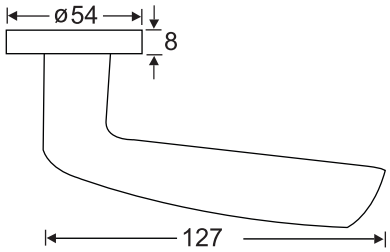

Feature

- Material: Stainless steel
- Finish: Matt
- Spindle: 8x8mm
- Suitable for door thickness: 35-55mm

Đặc tính sản phẩm

- *Vật liệu: Inox*
- *Bề mặt hoàn thiện: Mờ*
- *Trục tay nắm: 8x8mm*
- *Phù hợp cho cửa dày: 35-55mm*

Finish Màu hoàn thiện	Article *Mã số*
Stainless steel 304, matt *Inox 304, bề mặt mờ*	YSL-010 US32D
Stainless steel 304, matt *Inox 304, bề mặt mờ*	YSL-010F US32D
Stainless steel 316, matt *Inox 316, bề mặt mờ*	YSL-010 316 US32D
Black matt *Màu đen mờ*	YSL-010 US19

Lever handle on rose - Solid type
Tay nắm gạt phân thể - Dạng đặc

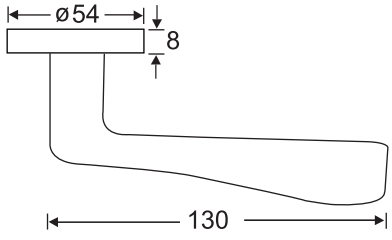

Feature

- Material: Stainless steel
- Finish: Matt
- Spindle: 8x8mm
- Suitable for door thickness: 35-55mm

Đặc tính sản phẩm

- *Vật liệu: Inox*
- *Bề mặt hoàn thiện: Mờ*
- *Trục tay nắm: 8x8mm*
- *Phù hợp cho cửa dày: 35-55mm*

Finish Màu hoàn thiện	Article *Mã số*
Stainless steel 304, matt *Inox 304, bề mặt mờ*	YSL-020 US32D
Stainless steel 304, matt *Inox 304, bề mặt mờ*	YSL-020F US32D
Stainless steel 316, matt *Inox 316, bề mặt mờ*	YSL-020 316 US32D
Black matt *Màu đen mờ*	YSL-020 US19

Lever handle on rose - Solid type
Tay nắm gạt phân thể - Dạng đặc

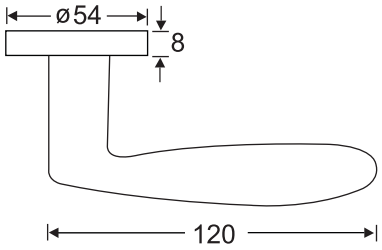

Feature

- Material: Stainless steel
- Finish: Matt
- Spindle: 8x8mm
- Suitable for door thickness: 35-55mm

Đặc tính sản phẩm

- *Vật liệu: Inox*
- *Bề mặt hoàn thiện: Mờ*
- *Trục tay nắm: 8x8mm*
- *Phù hợp cho cửa dày: 35-55mm*

Finish Màu hoàn thiện	Article *Mã số*
Stainless steel 304, matt *Inox 304, bề mặt mờ*	YSL-030 US32D
Stainless steel 304, matt *Inox 304, bề mặt mờ*	YSL-030F US32D
Stainless steel 316, matt *Inox 316, bề mặt mờ*	YSL-030 316 US32D
Black matt *Màu đen mờ*	YSL-030 US19

Lever handle on rose - Solid type
Tay nắm gạt phân thể - Dạng đặc

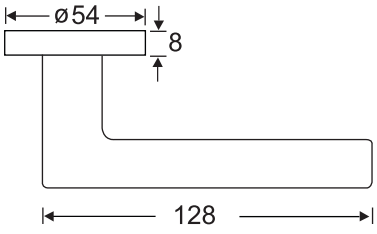

Feature

- Material: Stainless steel
- Finish: Matt
- Spindle: 8x8mm
- Suitable for door thickness: 35-55mm

Đặc tính sản phẩm

- *Vật liệu: Inox*
- *Bề mặt hoàn thiện: Mờ*
- *Trục tay nắm: 8x8mm*
- *Phù hợp cho cửa dày: 35-55mm*

Finish Màu hoàn thiện	Article *Mã số*
Stainless steel 304, matt *Inox 304, bề mặt mờ*	YSL-040 US32D
Stainless steel 304, matt *Inox 304, bề mặt mờ*	YSL-040F US32D
Stainless steel 316, matt *Inox 316, bề mặt mờ*	YSL-040 316 US32D
Black matt *Màu đen mờ*	YSL-040 US19

Lever handle on rose - Solid type
Tay nắm gạt phân thể - Dạng đặc

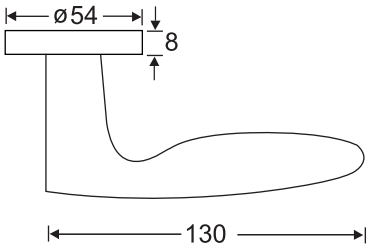

Feature

- Material: Stainless steel
- Finish: Matt
- Spindle: 8x8mm
- Suitable for door thickness: 35-55mm

Đặc tính sản phẩm

- *Vật liệu: Inox*
- *Bề mặt hoàn thiện: Mờ*
- *Trục tay nắm: 8x8mm*
- *Phù hợp cho cửa dày: 35-55mm*

Finish Màu hoàn thiện	Article *Mã số*
Stainless steel 304, matt *Inox 304, bề mặt mờ*	YSL-050 US32D
Stainless steel 304, matt *Inox 304, bề mặt mờ*	YSL-050F US32D
Stainless steel 316, matt *Inox 316, bề mặt mờ*	YSL-050 316 US32D
Black matt *Màu đen mờ*	YSL-050 US19

Lever handle on rose - Solid type
Tay nắm gạt phân thể - Dạng đặc

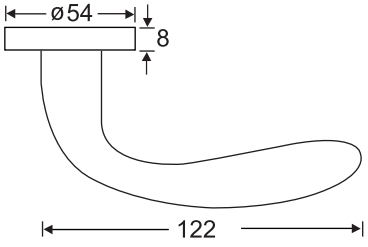

Feature

- Material: Stainless steel
- Finish: Matt
- Spindle: 8x8mm
- Suitable for door thickness: 35-55mm

Đặc tính sản phẩm

- *Vật liệu: Inox*
- *Bề mặt hoàn thiện: Mờ*
- *Trục tay nắm: 8x8mm*
- *Phù hợp cho cửa dày: 35-55mm*

Finish Màu hoàn thiện	Article *Mã số*
Stainless steel 304, matt *Inox 304, bề mặt mờ*	YSL-060 US32D
Stainless steel 304, matt *Inox 304, bề mặt mờ*	YSL-060F US32D
Stainless steel 316, matt *Inox 316, bề mặt mờ*	YSL-060 316 US32D
Black matt *Màu đen mờ*	YSL-060 US19

Lever handle on rose - Solid type
Tay nắm gạt phân thể - Dạng đặc

Feature
- Material: Stainless steel
- Finish: Matt
- Spindle: 8x8mm
- Suitable for door thickness: 35-55mm

Đặc tính sản phẩm
- *Vật liệu: Inox*
- *Bề mặt hoàn thiện: Mờ*
- *Trục tay nắm: 8x8mm*
- *Phù hợp cho cửa dày: 35-55mm*

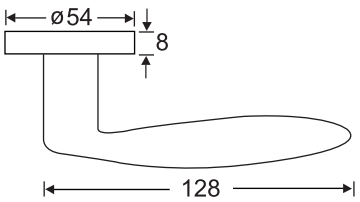

Finish Màu hoàn thiện	Article *Mã số*
Stainless steel 304, matt *Inox 304, bề mặt mờ*	YSL-070 US32D
Stainless steel 304, matt *Inox 304, bề mặt mờ*	YSL-070F US32D
Stainless steel 316, matt *Inox 316, bề mặt mờ*	YSL-070 316 US32D
Black matt *Màu đen mờ*	YSL-070 US19

Lever handle on rose - Solid type
Tay nắm gạt phân thể - Dạng đặc

Feature
- Material: Stainless steel
- Finish: Matt
- Spindle: 8x8mm
- Suitable for door thickness: 35-55mm

Đặc tính sản phẩm
- *Vật liệu: Inox*
- *Bề mặt hoàn thiện: Mờ*
- *Trục tay nắm: 8x8mm*
- *Phù hợp cho cửa dày: 35-55mm*

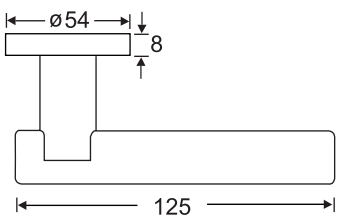

Finish Màu hoàn thiện	Article *Mã số*
Stainless steel 304, matt *Inox 304, bề mặt mờ*	YSL-080 US32D
Stainless steel 304, matt *Inox 304, bề mặt mờ*	YSL-080F US32D
Stainless steel 316, matt *Inox 316, bề mặt mờ*	YSL-080 316 US32D
Black matt *Màu đen mờ*	YSL-080 US19

Lever handle on rose - Solid type
Tay nắm gạt phân thể - Dạng đặc

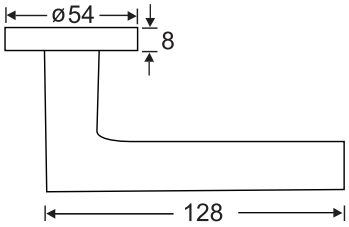

Feature

- Material: Stainless steel
- Finish: Matt
- Spindle: 8x8mm
- Suitable for door thickness: 35-55mm

Đặc tính sản phẩm

- *Vật liệu: Inox*
- *Bề mặt hoàn thiện: Mờ*
- *Trục tay nắm: 8x8mm*
- *Phù hợp cho cửa dày: 35-55mm*

Finish Màu hoàn thiện	Article *Mã số*
Stainless steel 304, matt *Inox 304, bề mặt mờ*	YSL-090 US32D
Stainless steel 304, matt *Inox 304, bề mặt mờ*	YSL-090F US32D
Stainless steel 316, matt *Inox 316, bề mặt mờ*	YSL-090 316 US32D
Black matt *Màu đen mờ*	YSL-090 US19

Lever handle on rose - Solid type
Tay nắm gạt phân thể - Dạng đặc

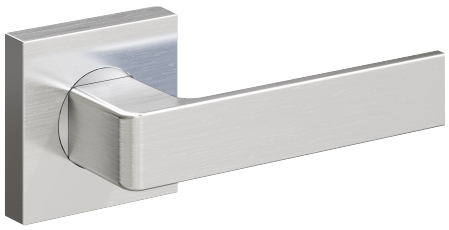

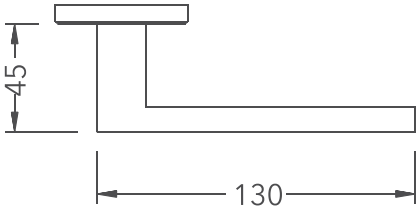

Feature

- Material: Stainless steel
- Finish: Matt
- Spindle: 8x8mm
- Suitable for door thickness: 35-55mm

Đặc tính sản phẩm

- *Vật liệu: Inox*
- *Bề mặt hoàn thiện: Mờ*
- *Trục tay nắm: 8x8mm*
- *Phù hợp cho cửa dày: 35-55mm*

Finish Màu hoàn thiện	Article *Mã số*
Stainless steel 304, matt *Inox 304, bề mặt mờ*	YSLH-154 US32D
Stainless steel 304, matt *Inox 304, bề mặt mờ*	YSLH-154F US32D
Stainless steel 316, matt *Inox 316, bề mặt mờ*	YSLH-154 316 US32D
Black matt *Màu đen mờ*	YSLH-154 US19

Lever handle on rose - Solid type

Tay nắm gạt phân thể - Dạng đặc

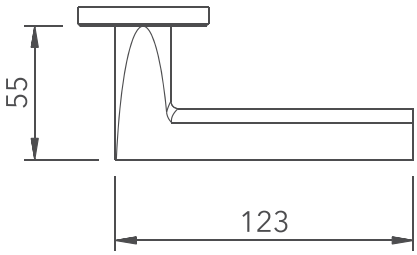

Feature

- Material: Stainless steel
- Finish: Matt
- Spindle: 8x8mm
- Suitable for door thickness: 35-55mm

Đặc tính sản phẩm

- *Vật liệu: Inox*
- *Bề mặt hoàn thiện: Mờ*
- *Trục tay nắm: 8x8mm*
- *Phù hợp cho cửa dày: 35-55mm*

Finish Màu hoàn thiện	Article *Mã số*
Stainless steel 304, matt *Inox 304, bề mặt mờ*	YSLH-179 US32D
Stainless steel 304, matt *Inox 304, bề mặt mờ*	YSLH-179F US32D
Stainless steel 316, matt *Inox 316, bề mặt mờ*	YSLH-179 316 US32D
Black matt *Màu đen mờ*	YSLH-179 US19

Lever handle on rose - Solid type

Tay nắm gạt phân thể - Dạng đặc

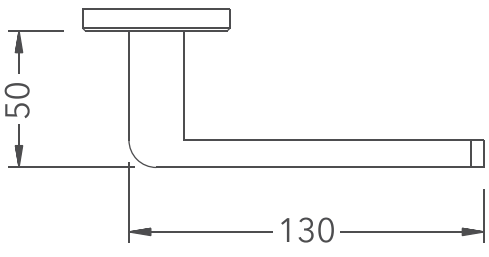

Feature

- Material: Stainless steel
- Finish: Matt
- Spindle: 8x8mm
- Suitable for door thickness: 35-55mm

Đặc tính sản phẩm

- *Vật liệu: Inox*
- *Bề mặt hoàn thiện: Mờ*
- *Trục tay nắm: 8x8mm*
- *Phù hợp cho cửa dày: 35-55mm*

Finish Màu hoàn thiện	Article *Mã số*
Stainless steel 304, matt *Inox 304, bề mặt mờ*	YSLH-166 US32D
Stainless steel 304, matt *Inox 304, bề mặt mờ*	YSLH-166F US32D
Stainless steel 316, matt *Inox 316, bề mặt mờ*	YSLH-166 316 US32D
Black matt *Màu đen mờ*	YSLH-166 US19

MORTISE& CYLINDER

Các dòng thân khóa và ruột khóa của Yale bao gồm nhiều chức năng khác nhau, đáp ứng với hầu hết các yêu cầu về khóa và bảo mật. Phù hợp cho cửa gỗ, cửa kim loại hoặc cửa chống cháy

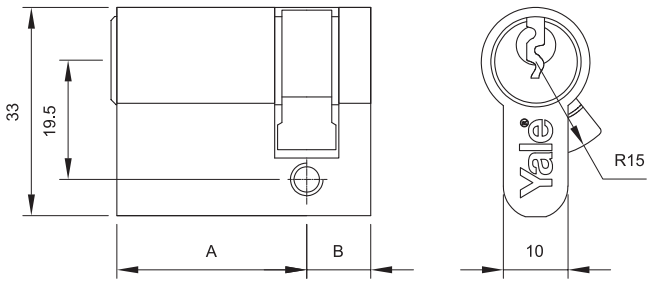

Half Cylinder with Key
Ruột khóa 1 đầu chìa

Feature

- Material: Brass
- Master key on request available
- With 5 pins tumblers
- Supply with:
  - 1 half profile cylinder
  - 3 keys
  - 1 fastening screws

Đặc tính sản phẩm

- *Vật liệu: Đồng*
- *Hệ chìa chủ theo yêu cầu khách hàng*
- *Hệ 5 pins*
- *Trong bộ bao gồm:*
  - *1 ruột khóa 1 đầu chìa*
  - *3 chìa khóa*
  - *Vít*

Dimension *Kích thước*		**Finish** *Màu hoàn thiện*	**Sawn key, paper box** *Chìa răng cưa, đóng gói hộp giấy*	**Dimple key, visual pack** *Chìa vi tính, đóng gói vỉ nhựa*
A	**B**			
32	10	Bright Brass/ *Màu đồng bóng*	10-0501-0032-00-02-11	10-1001-0032-00-02-01
		Satin Nickel/ *Màu Niken mờ*	10-0501-0032-00-22-11	10-1001-0032-00-22-01
		Antique Brass/ *Màu đồng rêu*	10-0501-0032-00-09-11	10-1001-0032-00-09-01
		Bright Chromium/ *Màu chrome bóng*	10-0501-0032-00-11-11	10-1001-0032-00-11-01
35	10	Bright Brass/ *Màu đồng bóng*	10-0501-0035-00-02-11	10-1001-0035-00-02-01
		Satin Nickel/ *Màu Niken mờ*	10-0501-0035-00-22-11	10-1001-0035-00-22-01
		Antique Brass/ *Màu đồng rêu*	10-0501-0035-00-09-11	10-1001-0035-00-09-01
		Bright Chromium/ *Màu chrome bóng*	10-0501-0035-00-11-11	10-1001-0035-00-11-01
40	10	Bright Brass/ *Màu đồng bóng*	10-0501-0040-00-02-11	10-1001-0040-00-02-01
		Satin Nickel/ *Màu Niken mờ*	10-0501-0040-00-22-11	10-1001-0040-00-22-01
		Antique Brass/ *Màu đồng rêu*	10-0501-0040-00-09-11	10-1001-0040-00-09-01
		Bright Chromium/ *Màu chrome bóng*	10-0501-0040-00-11-11	10-1001-0040-00-11-01

Half Cylinder with Thumbturn
Ruột khóa 1 đầu vặn

Feature

- Material: Brass
- With thumbturn
- Supply with:
  1 half cylinder with thumbturn
  1 fastening screws

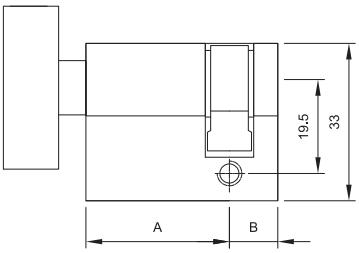

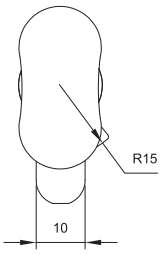

Đặc tính sản phẩm

- *Vật liệu: Đồng*
- *1 đầu vặn*
- *Trong bộ bao gồm:*
  1 ruột khóa 1 đầu vặn
  Vít

Dimension *Kích thước*		**Finish** *Màu hoàn thiện*	**Article** *Mã số*
A	**B**		
35	10	Bright Brass/ *Màu đồng bóng*	10-0513-0035-00-02-11
		Satin Nickel/ *Màu Niken mờ*	10-0513-0035-00-22-11
		Antique Brass/ *Màu đồng rêu*	10-0513-0035-00-09-11
		Bright Chromium/ *Màu chrome bóng*	10-0513-0035-00-11-11
40	10	Bright Brass/ *Màu đồng bóng*	10-0513-0040-00-02-11
		Satin Nickel/ *Màu Niken mờ*	10-0513-0040-00-22-11
		Antique Brass/ *Màu đồng rêu*	10-0513-0040-00-09-11
		Bright Chromium/ *Màu chrome bóng*	10-0513-0040-00-11-11

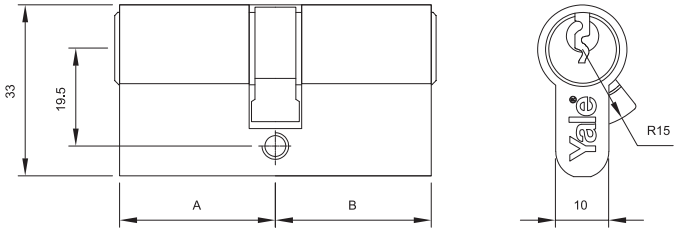

Double Cylinder with Key
Ruột khóa 2 đầu chìa

Feature

- Material: Brass
- Master key on request available
- With 5 pins tumblers
- Supply with:
  - 1 double profile cylinder
  - 3 keys
  - 1 fastening screws

Đặc tính sản phẩm

- *Vật liệu: Đồng*
- *Hệ chìa chủ theo yêu cầu khách hàng*
- *Hệ 5 pins*
- *Trong bộ bao gồm:*
  - *1 ruột khóa 2 đầu chìa*
  - *3 chìa khóa*
  - *Vít*

Dimension *Kích thước*		**Finish** *Màu hoàn thiện*	**Sawn key, paper box** *Chìa răng cưa, đóng gói hộp giấy*	**Dimple key, visual pack** *Chìa vi tính, đóng gói vỉ nhựa*
A	**B**			
30	30	Bright Brass/ *Màu đồng bóng*	10-0502-3030-00-02-11	10-1002-3030-00-02-01
		Satin Nickel/ *Màu Niken mờ*	10-0502-3030-00-22-11	10-1002-3030-00-22-01
		Antique Brass/ *Màu đồng rêu*	10-0502-3030-00-09-11	10-1002-3030-00-09-01
		Bright Chromium/ *Màu chrome bóng*	10-0502-3030-00-11-11	10-1002-3030-00-11-01
32	32	Bright Brass/ *Màu đồng bóng*	10-0502-3232-00-02-11	10-1002-3232-00-02-01
		Satin Nickel/ *Màu Niken mờ*	10-0502-3232-00-22-11	10-1002-3232-00-22-01
		Antique Brass/ *Màu đồng rêu*	10-0502-3232-00-09-11	10-1002-3232-00-09-01
		Bright Chromium/ *Màu chrome bóng*	10-0502-3232-00-11-11	10-1002-3232-00-11-01
35	35	Bright Brass/ *Màu đồng bóng*	10-0502-3535-00-02-11	10-1002-3535-00-02-01
		Satin Nickel/ *Màu Niken mờ*	10-0502-3535-00-22-11	10-1002-3535-00-22-01
		Antique Brass/ *Màu đồng rêu*	10-0502-3535-00-09-11	10-1002-3535-00-09-01
		Bright Chromium/ *Màu chrome bóng*	10-0502-3535-00-11-11	10-1002-3535-00-11-01
40	40	Bright Brass/ *Màu đồng bóng*	10-0502-4040-00-02-11	10-1002-4040-00-02-01
		Satin Nickel/ *Màu Niken mờ*	10-0502-4040-00-22-11	10-1002-4040-00-22-01
		Antique Brass/ *Màu đồng rêu*	10-0502-4040-00-09-11	10-1002-4040-00-09-01
		Bright Chromium/ *Màu chrome bóng*	10-0502-4040-00-11-11	10-1002-4040-00-11-01

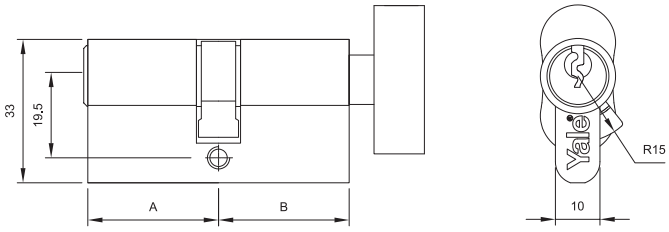

Double Cylinder with Thumbturn
Ruột khóa 1 đầu chìa 1 đầu vặn

Feature

- Material: Brass
- Master key on request available
- One side lock function - One side thumbturn
- Supply with:
  - 1 double cylinder with thumbturn & key
  - 3 keys
  - 1 fastening screws

Đặc tính sản phẩm

- *Vật liệu: Đồng*
- *Hệ chìa chủ theo yêu cầu khách hàng*
- *1 đầu chìa - 1 đầu vặn*
- *Trong bộ bao gồm:*
  - *1 ruột khóa 1 đầu vặn 1 đầu chìa*
  - *3 chìa khóa*
  - *Vít*

Dimension *Kích thước*		**Finish** *Màu hoàn thiện*	**Sawn key, paper box** *Chìa răng cưa, đóng gói hộp giấy*	**Dimple key, visual pack** *Chìa vi tính, đóng gói vỉ nhựa*
A	**B**			
30	30	Bright Brass/ *Màu đồng bóng*	10-0503-3030-CK-02-11	10-1003-3030-CK-02-01
		Satin Nickel/ *Màu Niken mờ*	10-0503-3030-CK-22-11	10-1003-3030-CK-22-01
		Antique Brass/ *Màu đồng rêu*	10-0503-3030-CK-09-11	10-1003-3030-CK-09-01
		Bright Chromium/ *Màu chrome bóng*	10-0503-3030-CK-11-11	10-1003-3030-CK-11-01
32	32	Bright Brass/ *Màu đồng bóng*	10-0503-3232-CK-02-11	10-1003-3232-CK-02-01
		Satin Nickel/ *Màu Niken mờ*	10-0503-3232-CK-22-11	10-1003-3232-CK-22-01
		Antique Brass/ *Màu đồng rêu*	10-0503-3232-CK-09-11	10-1003-3232-CK-09-01
		Bright Chromium/ *Màu chrome bóng*	10-0503-3232-CK-09-11	10-1003-3232-CK-09-01
35	35	Bright Brass/ *Màu đồng bóng*	10-0503-3535-CK-02-11	10-1003-3535-CK-02-01
		Satin Nickel/ *Màu Niken mờ*	10-0503-3535-CK-22-11	10-1003-3535-CK-22-01
		Antique Brass/ *Màu đồng rêu*	10-0503-3535-CK-09-11	10-1003-3535-CK-09-01
		Bright Chromium/ *Màu chrome bóng*	10-0503-3535-CK-11-11	10-1003-3535-CK-11-01
40	40	Bright Brass/ *Màu đồng bóng*	10-0503-4040-CK-02-11	10-1003-4040-CK-02-01
		Satin Nickel/ *Màu Niken mờ*	10-0503-4040-CK-22-11	10-1003-4040-CK-22-01
		Antique Brass/ *Màu đồng rêu*	10-0503-4040-CK-09-11	10-10503-4040-CK-09-01
		Bright Chromium/ *Màu chrome bóng*	10-0503-4040-CK-11-11	10-1003-4040-CK-11-01

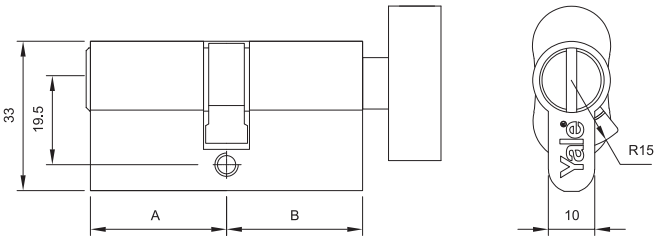

Privacy Cylinder with Thumbturn
Ruột khóa vệ sinh

Feature

- Material: Brass
- One side emergency slot - One side thumbturn
- Suitable for toilet doors
- Supply with:
  1 privacy cylinder with emergency & thumbturn
  1 fastening screws

Đặc tính sản phẩm

- *Vật liệu: Đồng*
- *1 đầu khe mở khẩn cấp - 1 đầu núm vặn*
- *Thích hợp cho cửa vệ sinh*
- *Trong bộ bao gồm:*
  1 ruột khóa 1 đầu mở khẩn cấp - 1 đầu núm vặn
  Vít

Dimension *Kích thước*		**Finish** *Màu hoàn thiện*	**Article** *Mã số*
B	**C**		
30	30	Bright Brass/ *Màu đồng bóng*	10-0513-3030-CK-02-11
		Satin Nickel/ *Màu Niken mờ*	10-0513-3030-CK-22-11
		Antique Brass/ *Màu đồng rêu*	10-0513-3030-CK-09-11
		Bright Chromium/ *Màu chrome bóng*	10-0513-3030-CK-11-11
32	32	Bright Brass/ *Màu đồng bóng*	10-0513-3232-CK-01-11
		Satin Nickel/ *Màu Niken mờ*	10-0513-3232-CK-22-11
		Antique Brass/ *Màu đồng rêu*	10-0513-3232-CK-09-11
		Bright Chromium/ *Màu chrome bóng*	10-0513-3232-CK-11-11
35	35	Bright Brass/ *Màu đồng bóng*	10-0513-3535-CK-02-11
		Satin Nickel/ *Màu Niken mờ*	10-0513-3535-CK-22-11
		Antique Brass/ *Màu đồng rêu*	10-0513-3535-CK-09-11
		Bright Chromium/ *Màu chrome bóng*	10-0513-3535-CK-11-11
40	40	Bright Brass/ *Màu đồng bóng*	10-0513-4040-CK-02-11
		Satin Nickel/ *Màu Niken mờ*	10-0513-4040-CK-22-11
		Antique Brass/ *Màu đồng rêu*	10-0513-4040-CK-09-11
		Bright Chromium/ *Màu chrome bóng*	10-0513-4040-CK-11-11

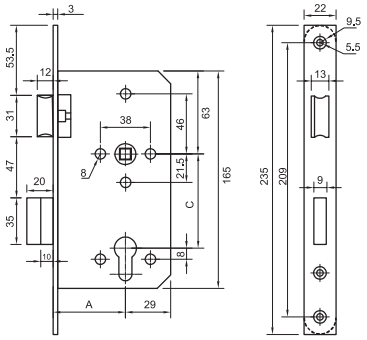

Hình áp dụng cho thân khóa CC72mm

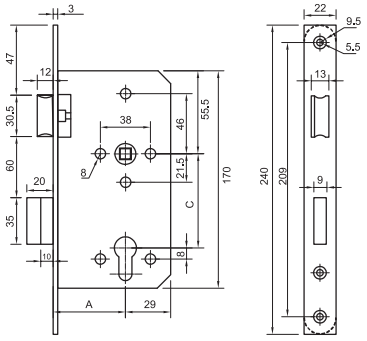

Hình áp dụng cho thân khóa CC85mm

Mortice sashlock 1803

Thân khóa cửa đi 1803

Feature

3	S	7	1	0	G	3	B	C	2	0

- For flush or related timber doors
- Material
  - Forend, follower, latchbolt and deadbolt: Stainless steel 304
  - Lock case: Steel
  - Bolt pocket: Plastic
- Closure prepared for cylinder
- Deadbolt 2-turn
- Reversible latch
- Lever follower: 8x8mm
- Supply with:
  - Mortice lock, striking plate, bolt pocket, fixing screws

Đặc tính sản phẩm

3	S	7	1	0	G	3	B	C	2	0

- Cho cửa gỗ phẳng hoặc cửa có mộng
- Vật liệu:
  - Mặt khóa, trục tay nắm, cò gió, chốt chết: Inox 304
  - Thân khóa: Thép
  - Bas hộp nhựa
- Chốt chết được điều khiển bằng ruột khoá
- Chốt chết 2 mức bật
- Lưỡi gà đổi chiều được
- Kích thước trục tay nắm: 8x8mm
- Bao gồm:
  - Thân khóa, bas thân khóa, bas hộp nhựa, vít lắp đặt

Dimension/ *Kích thước*		Finish/ *Màu hoàn thiện*	Article/ *Mã số*
A	C		
45	85	Black Matt/ *Đen mờ*	YML1803-4585 US19
		Bright Brass PVD/ *Màu đồng bóng PVD*	YML1803-4585 US3
		Satin SST/ *Màu inox mờ*	YML1803-4585 US32D
		Satin Brass PVD/ *Màu đồng mờ PVD*	YML1803-4585 US4
		Antique Brass/ *Màu đồng rêu*	YML1803-4585 US5
55	72	Black Matt/ *Đen mờ*	YML1803-5572 US19
		Bright Brass PVD/ *Màu đồng bóng PVD*	YML1803-5572 US3
		Satin SST/ *Màu inox mờ*	YML1803-5572 US32D
		Satin Brass PVD/ *Màu đồng mờ PVD*	YML1803-5572 US4
		Antique Brass/ *Màu đồng rêu*	YML1803-5572 US5
60	85	Black Matt/ *Đen mờ*	YML1803-6085 US19
		Bright Brass PVD/ *Màu đồng bóng PVD*	YML1803-6085 US3
		Satin SST/ *Màu inox mờ*	YML1803-6085 US32D
		Satin Brass PVD/ *Màu đồng mờ PVD*	YML1803-60855 US4
		Antique Brass/ *Màu đồng rêu*	YML1803-6085 US5

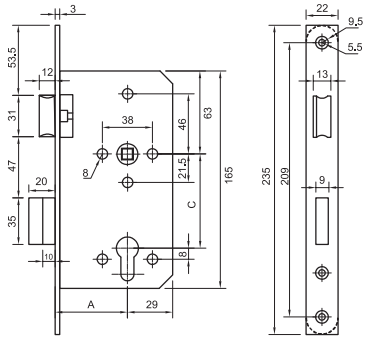

Hình áp dụng cho thân khóa CC72mm

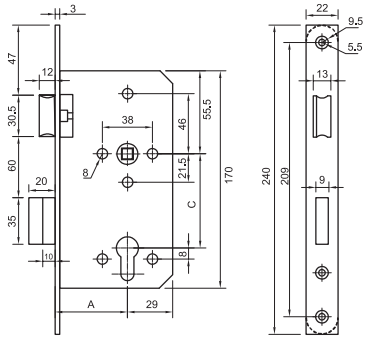

Hình áp dụng cho thân khóa CC85mm

Mortice sashlock 2803

Thân khóa cửa đi 2803

Feature

3	X	8	1	0	G	3	B	C	2	0

- For flush or related timber doors
- Material
  - Forend, follower, latchbolt and deadbolt: Stainless steel 304
  - Lock case: Steel
  - Bolt pocket: Plastic
- Closure prepared for cylinder
- Deadbolt 2-turn
- Reversible latch
- Lever follower: 8x8mm
- Supply with:
  - Mortice lock, striking plate, bolt pocket, fixing screws

Đặc tính sản phẩm

3	X	8	1	0	G	3	B	C	2	0

- Cho cửa gỗ phẳng hoặc cửa có mộng
- Vật liệu:
  - Mặt khóa, trục tay nắm, cò gió, chốt chết: Inox 304
  - Thân khóa: Thép
  - Bas hộp nhựa
- Chốt chết được điều khiển bằng ruột khoá
- Chốt chết 2 mức bật
- Lưỡi gà đổi chiều được
- Kích thước trục tay nắm: 8x8mm
- Bao gồm:
  - Thân khóa, bas thân khóa, bas hộp nhựa, vít lắp đặt

Dimension/ *Kích thước*		Finish/ *Màu hoàn thiện*	Article/ *Mã số*
A	C		
45	85	Black Matt/ *Đen mờ*	YML2803.4585 US19
		Bright Brass PVD/ *Màu đồng bóng PVD*	YML2803.4585 US3
		Satin SST/ *Màu inox mờ*	YML2803.4585 US32D
		Satin Brass PVD/ *Màu đồng mờ PVD*	YML2803.4585 US4
		Antique Brass/ *Màu đồng rêu*	YML2803.4585 US5
55	72	Black Matt/ *Đen mờ*	YML2803.5572 US19
		Bright Brass PVD/ *Màu đồng bóng PVD*	YML2803.5572 US3
		Satin SST/ *Màu inox mờ*	YML2803.5572 US32D
		Satin Brass PVD/ *Màu đồng mờ PVD*	YML2803.5572 US4
		Antique Brass/ *Màu đồng rêu*	YML2803.5572 US5
60	85	Black Matt/ *Đen mờ*	YML2803.6085 US19
		Bright Brass PVD/ *Màu đồng bóng PVD*	YML2803.6085 US3
		Satin SST/ *Màu inox mờ*	YML2803.6085 US32D
		Satin Brass PVD/ *Màu đồng mờ PVD*	YML2803.60855 US4
		Antique Brass/ *Màu đồng rêu*	YML2803.6085 US5

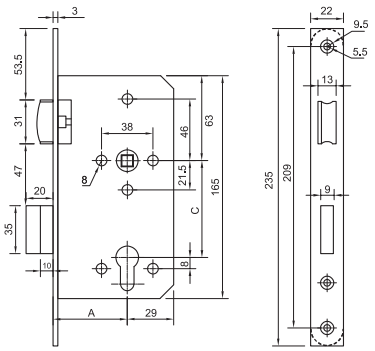

Hình áp dụng cho thân khóa CC72mm

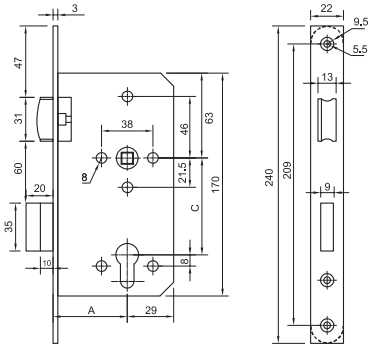

Hình áp dụng cho thân khóa CC85mm

Mortice roller lock
Thân khóa con lăn

Feature

- For flush door
- Material
  - o Forend, follower, rollerbolt and deadbolt: Stainless steel 304
  - o Lock case: Steel
  - o Bolt pocket: Plastic
- Closure prepared for cylinder
- Deadbolt 2-turn
- Supply with:
  - o Mortice lock, striking plate, bolt pocket, fixing screws

Đặc tính sản phẩm

- Cho cửa gỗ phẳng
- Vật liệu:
  - o Mặt khóa, trục tay nắm, con lăn, chốt chết: Inox 304
  - o Thân khóa: Thép
  - o Bas hộp nhựa
- Chốt chết được điều khiển bằng ruột khoá
- Chốt chết 2 mức bật
- Bao gồm:
  - o Thân khóa x 1 cái, bas thân khóa x 1 cái, bộ hộp nhựa x 1 cái, vít lắp đặt x 1 bộ

Dimension/ *Kích thước*		Finish/ *Màu hoàn thiện*	Article/ *Mã số*
A	C		
45	85	Black Matt/ *Đen mờ*	YML03/4585 US19
		Bright Brass PVD/ *Màu đồng bóng PVD*	YML03/4585 US3
		Satin SST/ *Màu inox mờ*	YML03/4585 US32D
		Satin Brass PVD/ *Màu đồng mờ PVD*	YML03/4585 US4
		Antique Brass/ *Màu đồng rêu*	YML03/4585 US5
55	72	Black Matt/ *Đen mờ*	YML03/5572 US19
		Bright Brass PVD/ *Màu đồng bóng PVD*	YML03/5572 US3
		Satin SST/ *Màu inox mờ*	YML03/5572 US32D
		Satin Brass PVD/ *Màu đồng mờ PVD*	YML03/5572 US4
		Antique Brass/ *Màu đồng rêu*	YML03/5572 US5
60	85	Black Matt/ *Đen mờ*	YML03/6072 US19
		Bright Brass PVD/ *Màu đồng bóng PVD*	YML03/6072 US3
		Satin SST/ *Màu inox mờ*	YML03/6072 US32D
		Satin Brass PVD/ *Màu đồng mờ PVD*	YML03/6072 US4
		Antique Brass/ *Màu đồng rêu*	YML03/6072 US5

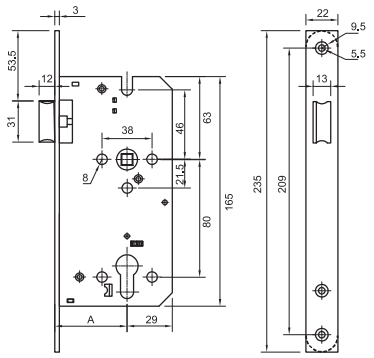

Hình áp dụng cho thân khóa CC72mm

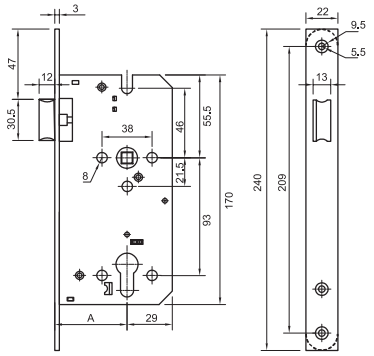

Hình áp dụng cho thân khóa CC85mm

Mortice latch lock
Thân khóa cò gió

Feature

- For flush or related timber doors
- Material
  - Forend, folower, latchbolt: Stainless Steel 304
  - Bolt pocket: Plastic
- Reversible latch
- Lever follower: 8x8mm
- Supply with:
  - Mortice lock
  - Striking plate
  - Bolt pocket
  - Fixing screws

Đặc tính sản phẩm

- Cho cửa gỗ phẳng hoặc cửa có mộng
- Vật liệu:
  - Mặt khóa, trục tay nắm, cò gió: Inox 304
  - Bas hộp nhựa
- Lưỡi gà đổi chiều được
- Kích thước trục tay nắm: 8x8mm
- Bao gồm:
  - Thân khóa
  - Bas thân khóa
  - Bộ hộp nhựa
  - Vít lắp đặt

Dimension/ *Kích thước*		Finish/ *Màu hoàn thiện*	Article/ *Mã số*
A	C		
45	85	Black Matt/ *Đen mờ*	YML04/4585 US19
		Bright Brass PVD/ *Màu đồng bóng PVD*	YML04/4585 US3
		Satin SST/ *Màu inox mờ*	YML04/4585 US32D
		Satin Brass PVD/ *Màu đồng mờ PVD*	YML04/4585 US4
		Antique Brass/ *Màu đồng rêu*	YML04/4585 US5
55	72	Black Matt/ *Đen mờ*	YML04/5572 US19
		Bright Brass PVD/ *Màu đồng bóng PVD*	YML04/5572 US3
		Satin SST/ *Màu inox mờ*	YML04/5572 US32D
		Satin Brass PVD/ *Màu đồng mờ PVD*	YML04/5572 US4
		Antique Brass/ *Màu đồng rêu*	YML04/5572 US5
60	72	Black Matt/ *Đen mờ*	YML04/6072 US19
		Bright Brass PVD/ *Màu đồng bóng PVD*	YML04/6072 US3
		Satin SST/ *Màu inox mờ*	YML04/6072 US32D
		Satin Brass PVD/ *Màu đồng mờ PVD*	YML04/6072 US4
		Antique Brass/ *Màu đồng rêu*	YML04/6072 US5

Mortice latch lock
Thân khóa cò gió

Feature

- For flush or related timber doors
- Material
  - Forend, folower, latchbolt: Stainless Steel 304
  - Bolt pocket: Plastic
- Reversible latch
- Lever follower: 8x8mm
- Supply with:
  - Mortice lock
  - Striking plate
  - Bolt pocket
  - Fixing screws

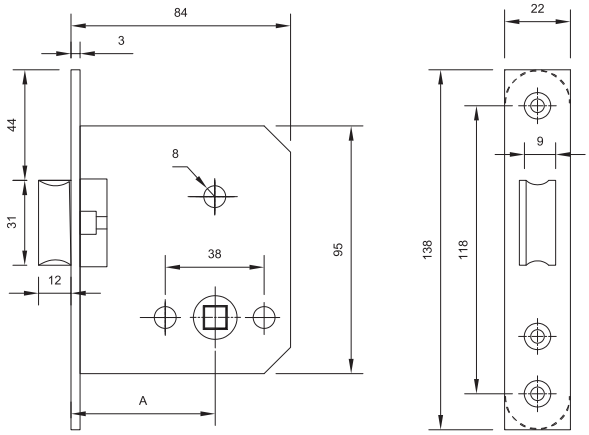

Đặc tính sản phẩm

- Cho cửa gỗ phẳng hoặc cửa có mộng
- Vật liệu:
  - Mặt khóa, trục tay nắm, cò gió: Inox 304
  - Bas hộp nhựa
- Lưỡi gà đổi chiều được
- Kích thước trục tay nắm: 8x8mm
- Bao gồm:
  - Thân khóa
  - Bas thân khóa
  - Bộ hộp nhựa
  - Vít lắp đặt

Dimension/ *Kích thước* A	Finish/ *Màu hoàn thiện*	Article/ *Mã số*
55	Black Matt/ Đen mờ	YML-130 US19
	Bright Brass PVD/ Màu đồng bóng PVD	YML-130 US3
	Satin SST/ Màu inox mờ	YML-130 US32D
	Satin Brass PVD/ Màu đồng mờ PVD	YML-130 US4
	Antique Brass/ Màu đồng rêu	YML-130 US5

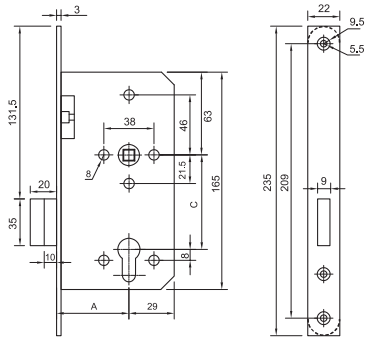

Hình áp dụng cho thân khóa CC72mm

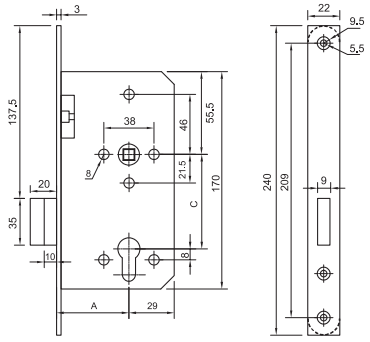

Hình áp dụng cho thân khóa CC85mm

Mortice dead lock
Thân khóa chốt chết

Feature

- For flush or related timber doors
- Material
  - Forend, deadbolt: Stainless steel 304
  - Lock case: Steel
  - Bolt pocket: Plastic
- Closure prepared for cylinder
- Deadbolt 2-turn
- Supply with:
  - Mortice lock
  - Striking plate
  - Bolt pocket
  - Fixing screws

Đặc tính sản phẩm

- Cho cửa gỗ phẳng hoặc cửa có mộng
- Vật liệu:
  - Mặt khóa, chốt chết: Inox 304
  - Thân khóa: Thép
  - Bas hộp nhựa
- Chốt chết được điều khiển bằng ruột khoá
- Chốt chết 2 mức bật
- Bao gồm:
  - Thân khóa
  - Bas thân khóa
  - Bas hộp nhựa
  - Vít lắp đặt

Dimension/ *Kích thước*		Finish/ *Màu hoàn thiện*	Article/ *Mã số*
A	C		
45	85	Black Matt/ *Đen mờ*	YML06/4585 US19
		Bright Brass PVD/ *Màu đồng bóng PVD*	YML06/4585 US3
		Satin SST/ *Màu inox mờ*	YML06/4585 US32D
		Satin Brass PVD/ *Màu đồng mờ PVD*	YML06/4585 US4
		Antique Brass/ *Màu đồng rêu*	YML06/4585 US5
55	72	Black Matt/ *Đen mờ*	YML06/5572 US19
		Bright Brass PVD/ *Màu đồng bóng PVD*	YML06/5572 US3
		Satin SST/ *Màu inox mờ*	YML06/5572 US32D
		Satin Brass PVD/ *Màu đồng mờ PVD*	YML06/5572 US34
		Antique Brass/ *Màu đồng rêu*	YML06/5572 US35
60	85	Black Matt/ *Đen mờ*	YML06/6085 US19
		Bright Brass PVD/ *Màu đồng bóng PVD*	YML06/6085 US3
		Satin SST/ *Màu inox mờ*	YML06/6085 US32D
		Satin Brass PVD/ *Màu đồng mờ PVD*	YML06/6085 US4
		Antique Brass/ *Màu đồng rêu*	YML06/6085 US5

Mortice dead lock
Thân khóa chốt chết

Feature

- For flush or related timber doors
- Material
  - Forend, deadbolt: Stainless steel 304
  - Lock case: Steel
  - Bolt pocket: Plastic
- Closure prepared for cylinder
- Deadbolt 2-turn
- Supply with:
  - Mortice lock
  - Striking plate
  - Bolt pocket
  - Fixing screws

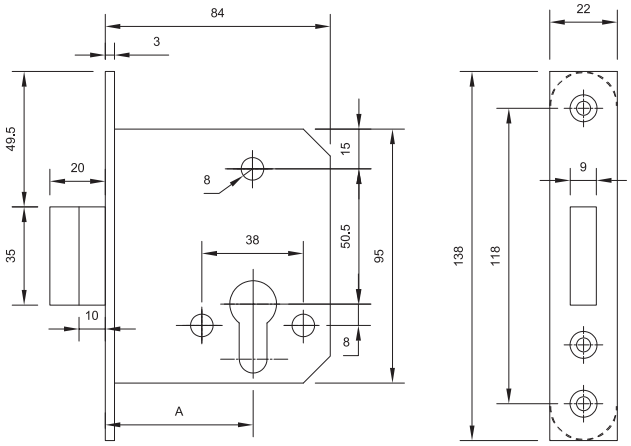

Đặc tính sản phẩm

- *Cho cửa gỗ phẳng hoặc cửa có mộng*
- *Vật liệu:*
  - *Mặt khóa, chốt chết: Inox 304*
  - *Thân khóa: Thép*
  - *Bas hộp nhựa*
- *Chốt chết điều khiển bằng ruột khoá*
- *Chốt chết 2 mức bật*
- *Bao gồm:*
  - *Thân khóa*
  - *Bas thân khóa*
  - *Bas hộp nhựa*
  - *Vít lắp đặt*

Dimension/ *Kích thước*	Finish/ *Màu hoàn thiện*	Article/ *Mã số*
A		
55	Black Matt/ *Đen mờ*	YML09/55 US19
	Bright Brass PVD/ *Màu đồng bóng PVD*	YML09/55 US3
	Satin SST/ *Màu inox mờ*	YML09/55 US32D
	Satin Brass PVD/ *Màu đồng mờ PVD*	YML09/55 US4
	Antique Brass/ *Màu đồng rêu*	YML09/55 US5

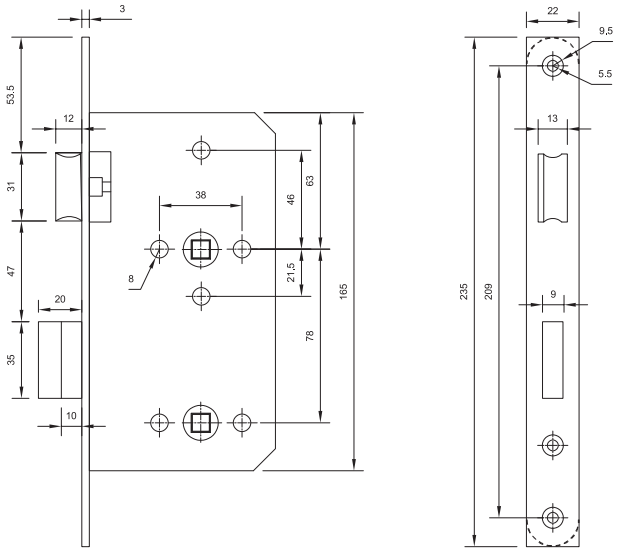

Mortice lock privacy function
Thân khóa vệ sinh

Feature

- For flush or related timber doors
- Material
  - Forend, follower, latchbolt and deadbolt: Stainless steel 304
  - Lock case: Steel
  - Bolt pocket: Plastic
- Closure prepared for spindle
- Deadbolt 1-turn
- Reversible latch
- Lever follower: 8x8mm
- Supply with:
  - Mortice lock
  - Striking plate
  - Bolt pocket
  - Fixing screws

Đặc tính sản phẩm

- Cho cửa gỗ phẳng hoặc cửa có mộng
- Vật liệu:
  - Mặt khóa, trục tay nắm, cò gió, chốt chết: Inox 304
  - Thân khóa: Thép
  - Bas hộp nhựa
- Chốt chết điều khiển bởi đầu vặn
- Chốt chết 1 mức bật
- Lưỡi gà đổi chiều được
- Kích thước trục tay nắm: 8x8mm
- Bao gồm:
  - Thân khóa
  - Bas thân khóa
  - Bas hộp nhựa
  - Vít lắp đặt

Dimension/ *Kích thước*		Finish/ *Màu hoàn thiện*	Article/ *Mã số*
A	C		
55	78	Satin SST/ *Màu inox mờ*	YML07/5578 US32D

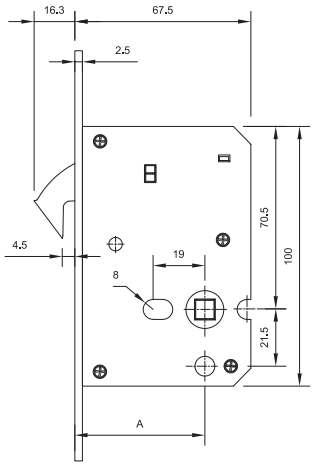

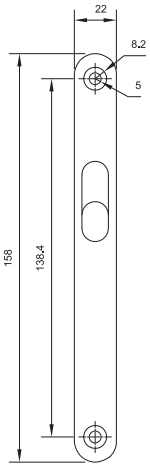

Mortice sliding lock for privacy
Thân khóa cửa trượt

Feature

- For flush or related timber doors
- Material
  - Forend, follower: Stainless steel 304
  - Hookbolt: Zinc Alloy
  - Lock case: Steel
  - Bolt pocket: Plastic
- Closure prepared for spindle
- Lever follower: 8x8mm
- Supply with:
  - Mortice lock
  - Striking plate
  - Bolt pocket
  - Fixing screws

Đặc tính sản phẩm

- *Cho cửa gỗ phẳng hoặc cửa có mộng*
- *Vật liệu:*
  - *Mặt khóa, trục khóa: Inox 304*
  - *Móc khóa: Hợp kim kẽm*
  - *Thân khóa: Thép*
  - *Bas hộp nhựa*
- *Điều khiển bằng trục tay nắm*
- *Kích thước trục tay nắm: 8x8mm*
- *Bao gồm:*
  - *Thân khóa*
  - *Bas thân khóa*
  - *Bas hộp nhựa*
  - *Vít lắp đặt*

Dimension/ *Kích thước*	Finish/ *Màu hoàn thiện*	Article/ *Mã số*
A		
50	Black Matt/ *Đen mờ*	YDL-020 US19
	Bright Brass PVD/ *Màu đồng bóng PVD*	YDL-020 US3
	Satin SST/ *Màu inox mờ*	YDL-020 US32D
	Satin Brass PVD/ *Màu đồng mờ PVD*	YDL-020 US4
	Antique Brass/ *Màu đồng rêu*	YDL-020 US5

Mortice sliding lock
Thân khóa cửa trượt

Feature

- For flush or related timber doors
- Material
  - Forend: Stainless steel 304
  - Hookbolt: Zinc Alloy
  - Lock case: Steel
  - Bolt pocket: Plastic
- Closure prepared for cylinder
- Supply with:
  - Mortice lock
  - Striking plate
  - Bolt pocket
  - Fixing screws

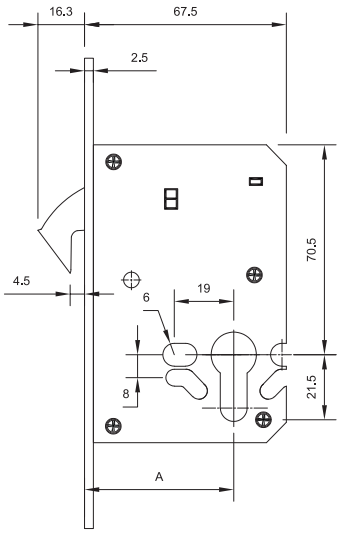

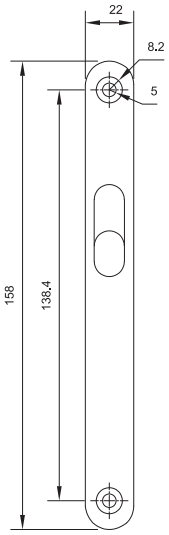

Đặc tính sản phẩm

- *Cho cửa gỗ phẳng hoặc cửa có mộng*
- *Vật liệu:*
  - *Mặt khóa: Inox 304*
  - *Móc khóa: Hợp kim kẽm*
  - *Thân khóa: Thép*
  - *Bas hộp nhựa*
- *Điều khiển bằng ruột khóa*
- *Bao gồm:*
  - *Thân khóa*
  - *Bas thân khóa*
  - *Bas hộp nhựa*
  - *Vít lắp đặt*

Dimension/ *Kích thước* A	Finish/ *Màu hoàn thiện*	Article/ *Mã số*
55	Black Matt/ *Đen mờ*	YDL-010 US19
	Bright Brass PVD/ *Màu đồng bóng PVD*	YDL-010 US3
	Satin SST/ *Màu inox mờ*	YDL-010 US32D
	Satin Brass PVD/ *Màu đồng mờ PVD*	YDL-010 US4
	Antique Brass/ *Màu đồng rêu*	YDL-010 US5

LEVER & KNOB LOCKSET

Lever Lockset
Khóa tay nắm gạt

Privacy (WC)
Cho phòng riêng (vệ sinh)

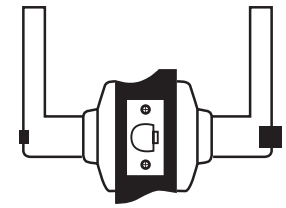

Features

- Door can be locked by push-button inside
- Door can be unlock by turning lever inside or using coin insert knob outside

Đặc tính:

- Khóa cửa: nhấn nút bấm từ bên trong
- Mở cửa: xoay tay nắm từ bên trong hoặc dùng đồng xu để mở khe khẩn cấp

Entrance
Cho cửa ra vào

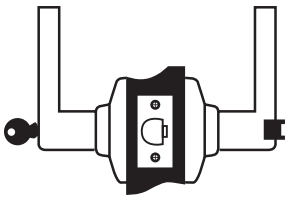

Features

- Door can be locked by push-button inside
- Door can be unlock by key outside or turning lever inside

Đặc tính:

- Khóa cửa: nhấn nút bấm từ bên trong
- Mở cửa: sử dụng chìa mở từ bên ngoài hoặc xoay tay nắm bên trong

Knobset
Khóa tay nắm tròn

Privacy (WC)
Cho phòng riêng (vệ sinh)

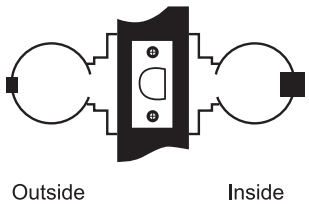

Features

- Door can be locked by push-button inside
- Door can be unlock by turning knob inside or using coin insert knob outside

Đặc tính:

- Khóa cửa: nhấn nút bấm từ bên trong
- Mở cửa: xoay tay nắm từ bên trong hoặc dùng đồng xu để mở khe khẩn cấp

Entrance
Cho cửa ra vào

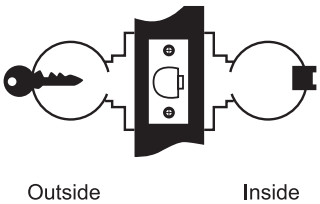

Features

- Door can be locked by push-button inside
- Door can be unlock by key outside or turning knob inside

Đặc tính:

- Khóa cửa: nhấn nút bấm từ bên trong
- Mở cửa: sử dụng chìa mở từ bên ngoài hoặc xoay tay nắm bên trong

Medium duty lever lockset series 8300

Khóa tay nắm gạt loại lớn dòng 8300

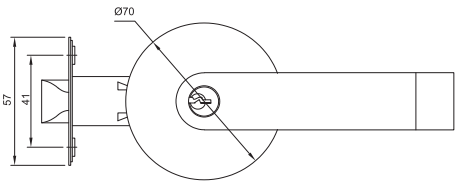

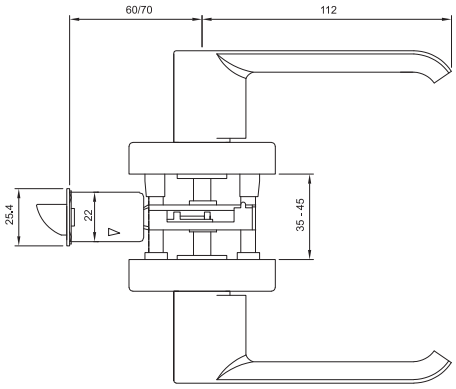

Function

- For flush timber or steel door
- Testing cycles: 175.000 cycles
- Suitable for door thickness: 35 - 45mm
- Suitable for DIN Left & Right
- Cylinder with 5 pins

Technical data

- Backset: 60mm/70mm

Supplied with

- 1 lever lock set
- 3 keys brass nikel plated
- 1 latch
- 1 striking plate
- 1 set of fixing material

Đặc tính sản phẩm

- *Thích hợp cho cửa gỗ phẳng hoặc cửa thép*
- *Đạt tiêu chuẩn số lần đóng mở: 175.000 lần*
- *Thích hợp cho cửa dày: 35 - 45mm*
- *Lắp đặt được cho cửa mở trái hoặc mở phải*
- *Lõi ruột khóa 5 pin*

Thông tin kỹ thuật

- *Khoảng cách từ cạnh cửa đến tâm lõi ruột khóa (A) 60 / 70mm*

Bộ khóa bao gồm

- *1 khóa tay nắm gạt*
- *3 chìa khóa (đồng mạ nickel)*
- *1 cò khóa*
- *1 bas khóa*
- *1 bộ vít*

Function *Chức năng*	*Finishing* *Màu hoàn thiện*	Product code paper box *Mã số sản phẩm (đóng gói hộp giấy)*	Product code blister pack *Mã số sản phẩm (đóng gói vỉ nhựa)*
Privacy - WC *Phòng riêng - vệ sinh*	Satin bronze *Đồng mờ*	L8322 US11	VL8322 US11
	Bright Brass *Màu đồng bóng*	L8322 US3	VL8322 US3
	Antique Brass *Màu đồng rêu*	L8322 US5	VL8322 US5
	Satin Nickel Plated *Màu Niken mờ*	L8322 US15	VL8322 US15
Entrance *Cửa ra vào*	Satin bronze *Đồng mờ*	L8327 US11	VL8327 US11
	Bright Brass *Màu đồng bóng*	L8327 US3	VL8327 US3
	Antique Brass *Màu đồng rêu*	L8327 US5	VL8327 US5
	Satin Nickel Plated *Màu Niken mờ*	L8327 US15	VL8327 US15

Medium duty lever lockset series 5300

Khóa tay nắm gạt loại lớn dòng 5300

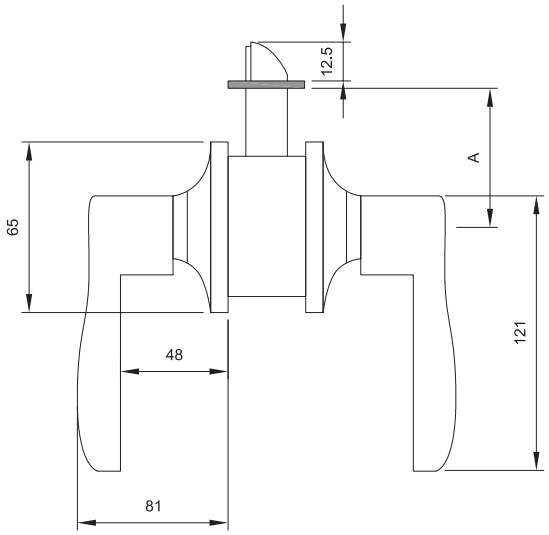

Function

- For flush timber or steel door
- Testing cycles: 175.000 cycles
- Suitable for door thickness: 35 - 45mm
- Suitable for DIN Left & Right
- Cylinder with 5 pins

Technical data

- Backset: 60mm/70mm

Supplied with

- 1 lever lock set
- 3 keys brass nikel plated
- 1 latch
- 1 striking plate
- 1 set of fixing material

Đặc tính sản phẩm

- *Thích hợp cho cửa gỗ phẳng hoặc cửa thép*
- *Đạt tiêu chuẩn số lần đóng mở: 175.000 lần*
- *Thích hợp cho cửa dày: 35 - 45mm*
- *Lắp đặt được cho cửa mở trái hoặc mở phải*
- *Lõi ruột khóa 5 pin*

Thông tin kỹ thuật

- *Khoảng cách từ cạnh cửa đến tâm lõi ruột khóa (A) 60 / 70mm*

Bộ khóa bao gồm

- *1 khóa tay nắm gạt*
- *3 chìa khóa (đồng mạ nickel)*
- *1 cò khóa*
- *1 bas khóa*
- *1 bộ vít*

Function *Chức năng*	*Finishing* *Màu hoàn thiện*	Product code paper box *Mã số sản phẩm (đóng gói hộp giấy)*	Product code blister pack *Mã số sản phẩm (đóng gói vỉ nhựa)*
Privacy - WC *Phòng riêng - vệ sinh*	Satin bronze *Đồng mờ*	L5372 US11	VL5372 US11
	Bright Brass *Màu đồng bóng*	L5372 US3	VL5372 US3
	Antique Brass *Màu đồng rêu*	L5372 US5	VL5372 US5
	Satin Nickel Plated *Màu Niken mờ*	L5372 US15	VL5372 US15
Entrance *Cửa ra vào*	Satin bronze *Đồng mờ*	L5377 US11	VL5377 US11
	Bright Brass *Màu đồng bóng*	L5377 US3	VL5377 US3
	Antique Brass *Màu đồng rêu*	L5377 US5	VL5377 US5
	Satin Nickel Plated *Màu Niken mờ*	L5377 US15	VL5377 US15

Light duty lever lockset series L4400

Khóa tay nắm gạt loại phổ thông dòng L4400

L4420 - *Tay L4420*

L4440 - *Tay L4440*

L4460 - *Tay L4460*

Function

- For flush timber or steel door
- Testing cycles: 100.000 cycles
- Suitable for door thickness: 35 - 45mm
- Suitable for DIN Left & Right
- Cylinder with 5 pins

Technical data

- Backset: 60mm/70mm

Supplied with

- 1 lever lock set
- 3 keys brass nikel plated
- 1 latch
- 1 striking plate
- 1 set of fixing material

Đặc tính sản phẩm

- *Thích hợp cho cửa gỗ phẳng hoặc cửa thép*
- *Đạt tiêu chuẩn số lần đóng mở: 100.000 lần*
- *Thích hợp cho cửa dày: 35 - 45mm*
- *Lắp đặt được cho cửa mở trái hoặc mở phải*
- *Lõi ruột khóa 5 pin*

Thông tin kỹ thuật

- *Khoảng cách từ cạnh cửa đến tâm lõi ruột khóa (A) 60 / 70mm*

Bộ khóa bao gồm

- *1 khóa tay nắm gạt*
- *3 chìa khóa (đồng mạ nickel)*
- *1 cò khóa*
- *1 bas khóa*
- *1 bộ vít*

Model No.	Dimension (mm)					
	A	B	C	D	H	S
4420	60/70	65	61	41	12.5	118
4440	60/70	65	61	41	12.5	118
4460	60/70	65	67	47	13	120

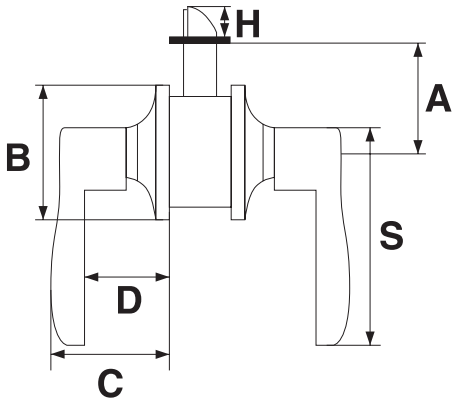

Finishing *Màu hoàn thiện*	**Model** *Loại*	**Function** *Chức năng*	**Product code blister pack** *Mã số sản phẩm (đóng gói vỉ)*
Satin Nickel Plate *Màu Niken mờ*	L4420	Privacy - *Vệ sinh*	VL4427 US15
		Entrance - *Cửa ra vào*	VL4422 US15
	L4440	Privacy - *Vệ sinh*	VL4447 US15
		Entrance - *Cửa ra vào*	VL4442 US15
	L4460	Privacy - *Vệ sinh*	VL4467 US15
		Entrance - *Cửa ra vào*	VL4462 US15

Medium duty knob series 5240

Khóa tay nắm tròn loại phổ thông dòng 5240

CA design - *Tay nắm CA*

EM design - *Tay nắm EM*

Function

- For flush timber or steel door
- Testing cycles: 175.000 cycles
- Suitable for door thickness: 35 - 45mm
- Suitable for DIN Left & Right
- Cylinder with 5 pins

Technical data

- Backset: 60mm

Supplied with

- 1 knobset
- 3 keys
- 1 latch
- 1 striking plate
- 1 set of fixing material

Đặc tính sản phẩm

- *Thích hợp cho cửa gỗ phẳng hoặc cửa thép*
- *Đạt tiêu chuẩn số lần đóng mở: 175.000 lần*
- *Thích hợp cho cửa dày: 35 - 45mm*
- *Lắp đặt được cho cửa mở trái hoặc mở phải*
- *Lõi ruột khóa 5 pin*

Thông tin kỹ thuật

- *Khoảng cách từ cạnh cửa đến tâm lõi ruột khóa (A) 60mm*

Bộ khóa bao gồm

- *1 bộ khóa tròn*
- *3 chìa khóa*
- *1 cò khóa*
- *1 bas khóa*
- *1 bộ vít*

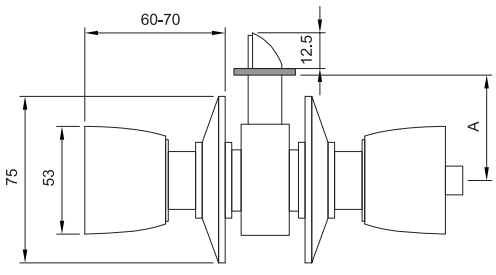

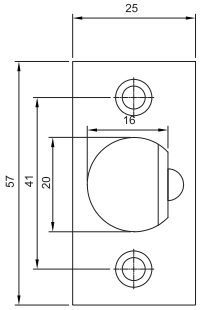

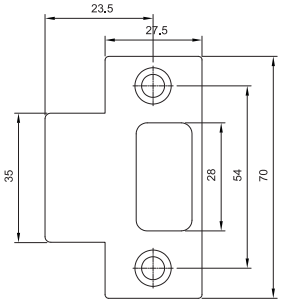

LEVER & KNOB LOCKSET

Design *Thiết kế*	**Function** *Chức năng*	*Finishing* *Màu hoàn thiện*	**Product code - paper box** *Mã số sản phẩm (đóng gói hộp giấy)*	**Product code - blister pack** *Mã số sản phẩm (đóng gói vỉ)*
CA design - *Tay nắm CA* 	Privay - WC *Phòng riêng - vệ sinh*	Antique copper *Đồng đỏ*	CA5242 US11	VCA5242 US11
		Bright brass *Màu đồng bóng*	CA5242 US3	VCA5242 US3
		Antique brass *Màu đồng rêu*	CA5242 US5	VCA5242 US5
		Satin SS *Inox mờ*	CA5242 US32D	VCA5242 US32D
	Entrance *Cửa ra vào*	Antique copper *Đồng đỏ*	CA5242 US11	VCA5242 US11
		Bright brass *Màu đồng bóng*	CA5242 US3	VCA5242 US3
		Antique brass *Màu đồng rêu*	CA5242 US5	VCA5242 US5
		Satin SS *Inox mờ*	CA5242 US32D	VCA5242 US32D
EM design - *Tay nắm EM* 	Privacy - WC *Phòng riêng - vệ sinh*	Antique copper *Đồng đỏ*	EM5242 US11	VEM5242 US11
		Bright brass *Màu đồng bóng*	EM5242 US3	VEM5242 US3
		Antique brass *Màu đồng rêu*	EM5242 US5	VEM5242 US5
		Satin SS *Inox mờ*	EM5242 US32D	VEM5242 US32D
	Entrance *Cửa ra vào*	Antique copper *Đồng đỏ*	EM5242 US11	VEM5242 US11
		Bright brass *Màu đồng bóng*	EM5242 US3	VEM5242 US3
		Antique brass *Màu đồng rêu*	EM5242 US5	VEM5242 US5
		Satin SS *Inox mờ*	EM5242 US32D	VEM5242 US32D

Standard knob series 5327

Khóa tay nắm tròn dòng 5327

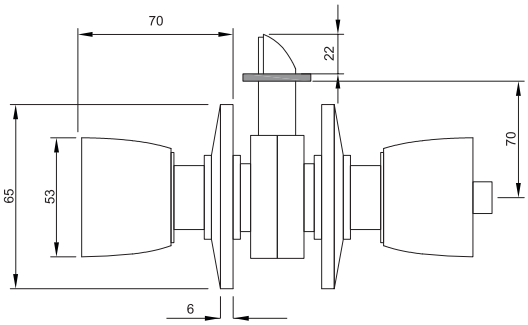

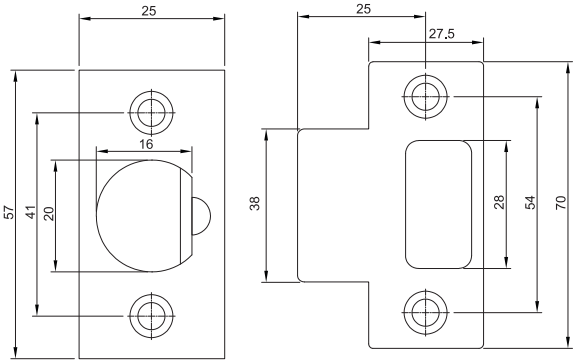

Function

- For flush timber or steel door
- Testing cycles: 1750.000 cycles
- Suitable for door thickness: 35 - 45mm
- Suitable for DIN Left & Right
- Cylinder with 5 pins

Technical data

- Backset: 60mm

Supplied with

- 1 knobset
- 3 keys
- 1 latch
- 1 striking plate
- 1 set of fixing material

Đặc tính sản phẩm

- *Thích hợp cho cửa gỗ phẳng hoặc cửa thép*
- *Đạt tiêu chuẩn số lần đóng mở: 175.000 lần*
- *Thích hợp cho cửa dày: 35 - 45mm*
- *Lắp đặt được cho cửa mở trái hoặc mở phải*
- *Lõi ruột khóa 5 pin*

Thông tin kỹ thuật

- *Khoảng cách từ cạnh cửa đến tâm lõi ruột khóa (A) 60mm*

Bộ khóa bao gồm

- *1 bộ khóa tròn*
- *3 chìa khóa*
- *1 cò khóa*
- *1 bas khóa*
- *1 bộ vít*

Finishing *Màu hoàn thiện*	**Function** *Chức năng*	**Product code - blister pack** *Mã số sản phẩm*
Satin SST *Màu Inox mờ*	Private *Phòng riêng*	VCA5322 US32D
	Entrance *Cửa ra vào*	VCA 5327 US32D

Essential knob series 4100

Khóa tay nắm tròn loại phổ thông dòng 4100

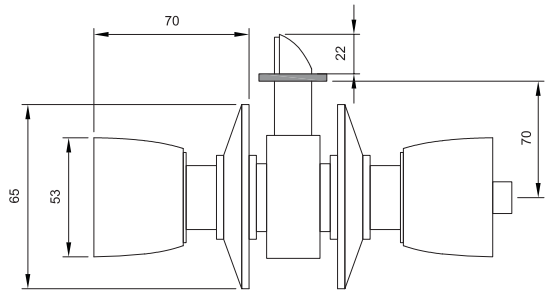

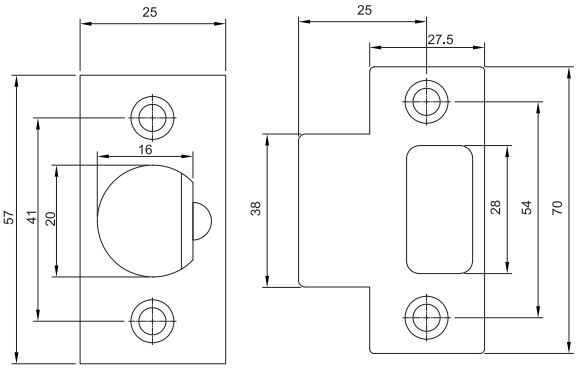

Function

- For flush timber or steel door
- Testing cycles: 100.000 cycles
- Suitable for door thickness: 35 - 45mm
- Suitable for DIN Left & Right
- Cylinder with 5 pins

Technical data

- Backset: 60mm

Supplied with

- 1 knobset
- 3 keys
- 1 latch
- 1 striking plate
- 1 set of fixing material

Đặc tính sản phẩm

- *Thích hợp cho cửa gỗ phẳng hoặc cửa thép*
- *Đạt tiêu chuẩn số lần đóng mở: 100.000 lần*
- *Thích hợp cho cửa dày: 35 - 45mm*
- *Lắp đặt được cho cửa mở trái hoặc mở phải*
- *Lõi ruột khóa 5 pin*

Thông tin kỹ thuật

- *Khoảng cách từ cạnh cửa đến tâm lõi ruột khóa (A) 60mm*

Bộ khóa bao gồm

- *1 bộ khóa tròn*
- *3 chìa khóa*
- *1 cò khóa*
- *1 bas khóa*
- *1 bộ vít*

Finishing *Màu hoàn thiện*	**Function** *Chức năng*	**Product code - blister pack** *Mã số sản phẩm*
Satin SST *Màu Inox mờ*	Private *Phòng riêng*	CA4152 US32D
	Entrance *Cửa ra vào*	CA4157 US32D

Standard duty deadbolt Series 8100
Khóa cóc dòng 8100

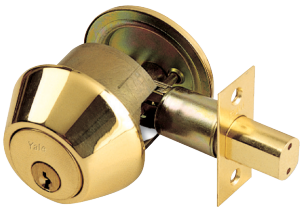

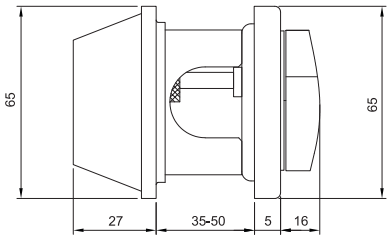

Single with key & thumbturn deadbolt -
Khóa cóc 1 đầu chìa 1 đầu vặn

Function
- For flush timber or steel door
- Testing cycles: 100.000 cycles
- Suitable for door thickness: 35 - 50mm
- Suitable for DIN Left & Right
- Cylinder with 5 pins

Technical data
- Backset: 60 / 70mm

Supplied with
- 1 deadbolt
- 3 keys
- 1 striking plate
- 1 set of fixing material

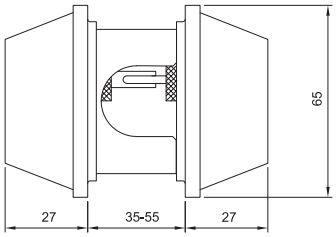

Double key deadbolt - *Khóa cóc 2 đầu chìa*

Đặc tính sản phẩm
- *Thích hợp cho cửa gỗ phẳng hoặc cửa thép*
- *Đạt tiêu chuẩn số lần đóng mở: 100.000 lần*
- *Thích hợp cho cửa dày: 35 - 50mm*
- *Lắp đặt được cho cửa mở trái hoặc mở phải*
- *Lõi ruột khóa 5 pin*

Thông tin kỹ thuật
- *Khoảng cách từ cạnh cửa đến tâm lõi ruột khóa (A) 60 / 70mm*

Bộ khóa bao gồm
- *1 bộ khóa tròn*
- *3 chìa khóa*
- *1 bas khóa*
- *1 bộ vít*

Function *Chức năng*	**Finishing** *Màu hoàn thiện*	**Product code paper box** *Mã số sản phẩm (đóng gói hộp giấy)*	**Product code blister pack** *Mã số sản phẩm (đóng gói vỉ nhựa)*
Single deadbolt (Key - Thumbturn) *Khóa cóc 1 đầu chìa 1 đầu vặn*	Antique copper *Đồng mờ*	8111 US11	V8111 US11
	Bright brass *Màu đồng bóng*	8111 US3	V8111 US3
	Antique brass *Màu đồng rêu*	8111 US5	V8111 US5
	Satin SST *Màu Inox mờ*	8111 US32D	V8111 US32D
Double deadbolt (Key - Key) *Khóa cóc 2 đầu chìa*	Antique copper *Đồng mờ*	8121 US11	V8121 US11
	Bright Brass *Màu đồng bóng*	8121 US3	V8121 US3
	Antique brass *Màu đồng rêu*	8121 US5	V8121 US5
	Satin SST *Màu Inox mờ*	8121 US32D	V8121 US32D

HINGE
DOOR ACCESSORIES

Phụ kiện cửa Yale rất dễ cài đặt và sử dụng, với các nhu cầu bảo mật bổ sung cho cửa.
Chốt an toàn dạng gài được thiết kế với bi phù hợp với đế và móc khóa, để ngăn chặn sự xâm nhập trái phép vào nhà của bạn ngay cả khi khóa cửa đã được mở.
Chốt an toàn dạng xích cho quan sát bên ngoài trước khi mở cửa.
Mắt thần Yale cung cấp một góc nhìn rộng mà không làm căng mắt và bảo vệ bản thân và gia đình của bạn...

Butt hinge - SUS304

Bản lề lá - Inox 304

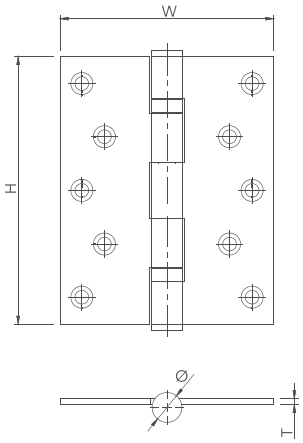

Feature

- Knuckle with 2 / 4 ball bearings
- Zigzag holes shape
- For timber or metal door
- Fire rated
- With fixed pin
- Suitable for DIN left and right hand
- Knuckle: 14 mm

Đặc tính sản phẩm

- *Thiết kế với 2 / 4 vòng bi*
- *Hệ lỗ vít zigzag*
- *Dùng cho cửa gỗ hoặc kim loại*
- *Phù hợp cho cửa chống cháy*
- *Trục quay cố định*
- *Thích hợp cho cửa mở trái và mở phải*
- *Vòng bi: 14 mm*

Suitable for *Sử dụng cho*	**H(mm)** *Chiều cao*	**W(mm)** *Chiều rộng*	**T(mm)** *Chiều dày*	**Finish** *Màu hoàn thiện*	**Artile** *Mã số*
Timber door *Cửa gỗ*	2BB - 102	76	3	Black Matt/ *Đen mờ*	Y2BB5-02 US19
				Bright Brass PVD/ *Màu đồng bóng PVD*	Y2BB5-02 US3
				Satin SST/ *Màu inox mờ*	Y2BB5-02 US32D
				Satin Brass PVD/ *Màu đồng mờ PVD*	Y2BB5-02 US4
				Antique Brass/ *Màu đồng rêu*	Y2BB5-02 US5
	4BB - 125	89	3	Black Matt/ *Đen mờ*	Y4BB5-06 US19
				Bright Brass PVD/ *Màu đồng bóng PVD*	Y4BB5-06 US3
				Satin SST/ *Màu inox mờ*	Y4BB5-06 US32D
				Satin Brass PVD/ *Màu đồng mờ PVD*	Y4BB5-06 US4
				Antique Brass/ *Màu đồng rêu*	Y4BB5-06 US5

Suitable for *Sử dụng cho*	**H(mm)** *Chiều cao*	**W(mm)** *Chiều rộng*	**T(mm)** *Chiều dày*	**Finish** *Màu hoàn thiện*	**Artile** *Mã số*
Steel door *Cửa thép*	2BB - 102	76	3	*Black Matt/ Đen mờ*	Y2BB5-02 M6 US19
				Bright Brass PVD/ Màu đồng bóng PVD	Y2BB5-02 M6 US3
				Satin SST/ Màu inox mờ	Y2BB5-02 M6 US32D
				Satin Brass PVD/ Màu đồng mờ PVD	Y2BB5-02 M6 US4
				Antique Brass/ Màu đồng rêu	Y2BB5-02 M6 US5
	4BB - 125	89	3	*Black Matt/ Đen mờ*	Y4BB5-06 M6 US19
				Bright Brass PVD/ Màu đồng bóng PVD	Y4BB5-06 M6 US3
				Satin SST/ Màu inox mờ	Y4BB5-06 M6 US32D
				Satin Brass PVD/ Màu đồng mờ PVD	Y4BB5-06 M6 US4
				Antique Brass/ Màu đồng rêu	Y4BB5-06 M6 US5

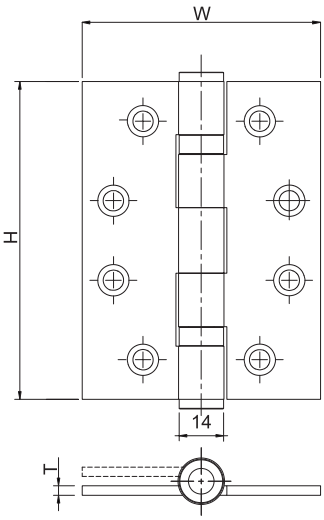

Butt hinge - SUS304

Bản lề lá - Inox 304

Feature

- Knuckle with 2 ball bearings
- Template holes shape
- For timber or metal door
- Fire rated
- With fixed pin
- Suitable for DIN left and right hand
- Knuckle: 14 mm

Đặc tính sản phẩm

- *Thiết kế với 2 vòng bi*
- *Hệ lỗ vít vòng cung*
- *Dùng cho cửa gỗ hoặc kim loại*
- *Phù hợp cho cửa chống cháy*
- *Trục quay cố định*
- *Thích hợp cho cửa mở trái và mở phải*
- *Vòng bi: 14 mm*

Suitable for *Sử dụng cho*	**H(mm)** *Chiều cao*	**W(mm)** *Chiều rộng*	**T(mm)** *Chiều dày*	**Finish** *Màu hoàn thiện*	**Artile** *Mã số*
Timber door *Cửa gỗ*	102	76	3	Black Matt/ *Đen mờ*	Y2BB-03 US19
				Bright Brass PVD/ *Màu đồng bóng PVD*	Y2BB-03 US3
				Satin SST/ *Màu inox mờ*	Y2BB-03 US32D
				Satin Brass PVD/ *Màu đồng mờ PVD*	Y2BB-03 US4
				Antique Brass/ *Màu đồng rêu*	Y2BB-03 US5
	127	89	3	Black Matt/ *Đen mờ*	Y2BB-04 US19
				Bright Brass PVD/ *Màu đồng bóng PVD*	Y2BB-04 US3
				Satin SST/ *Màu inox mờ*	Y2BB-04 US32D
				Satin Brass PVD/ *Màu đồng mờ PVD*	Y2BB-04 US4
				Antique Brass/ *Màu đồng rêu*	Y2BB-04 US5

Suitable for *Sử dụng cho*	**H(mm)** *Chiều cao*	**W(mm)** *Chiều rộng*	**T(mm)** *Chiều dày*	**Finish** *Màu hoàn thiện*	**Artile** *Mã số*
Steel door *Cửa thép*	102	76	3	*Black Matt/ Đen mờ*	Y2BB-03 M6 US19
				Bright Brass PVD/ Màu đồng bóng PVD	Y2BB-03 M6 US3
				Satin SST/ Màu inox mờ	Y2BB-03 M6 US32D
				Satin Brass PVD/ Màu đồng mờ PVD	Y2BB-03 M6 US4
				Antique Brass/ Màu đồng rêu	Y2BB-03 M6 US5
	127	89	3	*Black Matt/ Đen mờ*	Y2BB-04 M6 US19
				Bright Brass PVD/ Màu đồng bóng PVD	Y2BB-04 M6 US3
				Satin SST/ Màu inox mờ	Y2BB-04 M6 US32D
				Satin Brass PVD/ Màu đồng mờ PVD	Y2BB-04 M6 US4
				Antique Brass/ Màu đồng rêu	Y2BB-04 M6 US5

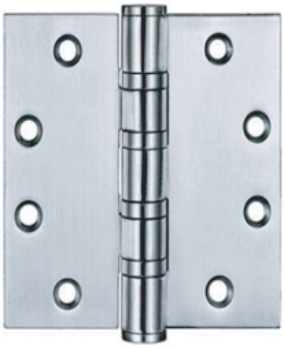

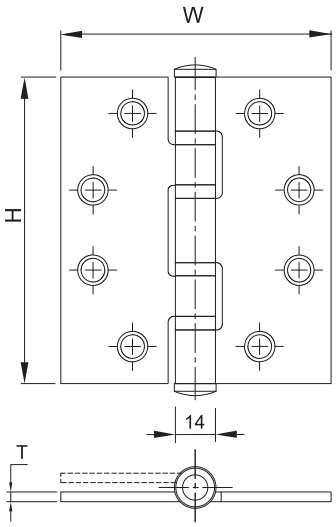

Butt hinge - SUS304

Bản lề lá - Inox 304

Feature

- Knuckle with 4 ball bearings
- Template holes shape
- For timber or metal door
- Fire rated
- With fixed pin
- Suitable for DIN left and right hand
- Knuckle: 14 mm

Đặc tính sản phẩm

- *Thiết kế với 4 vòng bi*
- *Hệ lỗ vít vòng cung*
- *Dùng cho cửa gỗ hoặc kim loại*
- *Phù hợp cho cửa chống cháy*
- *Trục quay cố định*
- *Thích hợp cho cửa mở trái và mở phải*
- *Vòng bi: 14 mm*

Suitable for *Sử dụng cho*	**H(mm)** *Chiều cao*	**W(mm)** *Chiều rộng*	**T(mm)** *Chiều dày*	**Finish** *Màu hoàn thiện*	**Artile** *Mã số*
Timber door *Cửa gỗ*	127	89	3	Black Matt/ *Đen mờ*	Y4BB1-06 US19
				Bright Brass PVD/ *Màu đồng bóng PVD*	Y4BB1-06 US3
				Satin SST/ *Màu inox mờ*	Y4BB1-06 US32D
				Satin Brass PVD/ *Màu đồng mờ PVD*	Y4BB1-06 US4
				Antique Brass/ *Màu đồng rêu*	Y4BB1-06 US5

Suitable for *Sử dụng cho*	**H(mm)** *Chiều cao*	**W(mm)** *Chiều rộng*	**T(mm)** *Chiều dày*	**Finish** *Màu hoàn thiện*	**Artile** *Mã số*
Steel door *Cửa thép*	127	89	3	Black Matt/ *Đen mờ*	Y4BB1-06 M6 US19
				Bright Brass PVD/ *Màu đồng bóng PVD*	Y4BB1-06 M6 US3
				Satin SST/ *Màu inox mờ*	Y4BB1-06 M6 US32D
				Satin Brass PVD/ *Màu đồng mờ PVD*	Y4BB1-06 M6 US4
				Antique Brass/ *Màu đồng rêu*	Y4BB1-06 M6 US5

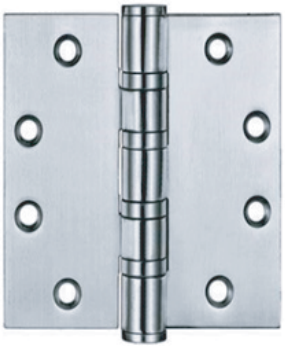

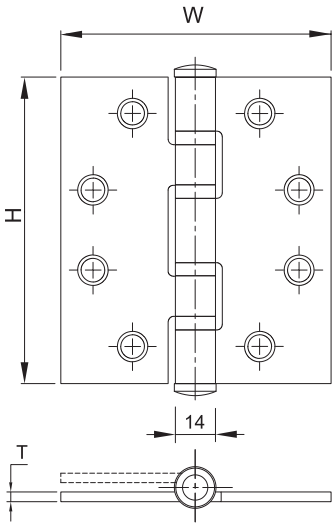

Heavy duty hinge - SUS304

Bản lề chịu lực - Inox 304

Feature

- Knuckle with 4 ball bearings
- Template holes shape
- For timber or metal door
- Fire rated
- With fixed pin
- Suitable for DIN left and right hand
- Knuckle: 19 mm

Đặc tính sản phẩm

- *Thiết kế với 4 vòng bi*
- *Hệ lỗ vít vòng cung*
- *Dùng cho cửa gỗ hoặc kim loại*
- *Phù hợp cho cửa chống cháy*
- *Trục quay cố định*
- *Thích hợp cho cửa mở trái và mở phải*
- *Vòng bi: 19 mm*

Suitable for *Sử dụng cho*	**H(mm)** *Chiều cao*	**W(mm)** *Chiều rộng*	**T(mm)** *Chiều dày*	**Finish** *Màu hoàn thiện*	**Artile** *Mã số*
Timber door *Cửa gỗ*	127	102	4.8	Black Matt/ *Đen mờ*	4BB BT 5.0X4.0X4.8 US19
				Bright Brass PVD/ *Màu đồng bóng PVD*	4BB BT 5.0X4.0X4.8 US3
				Satin SST/ *Màu inox mờ*	4BB BT 5.0X4.0X4.8 US32D
				Satin Brass PVD/ *Màu đồng mờ PVD*	4BB BT 5.0X4.0X4.8 US4
				Antique Brass/ *Màu đồng rêu*	4BB BT 5.0X4.0X4.8 US5

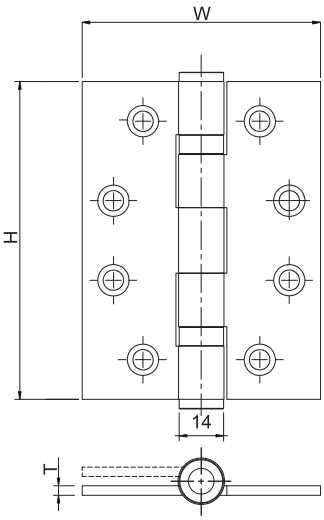

Butt hinge - SUS316

Bản lề lá - Inox 316

Feature

- Knuckle with 2 ball bearings
- Template holes shape
- For timber or metal door
- Fire rated
- With fixed pin
- Suitable for DIN left and right hand
- Knuckle: 14 mm

Đặc tính sản phẩm

- *Thiết kế với 2 vòng bi*
- *Hệ lỗ vít vòng cung*
- *Dùng cho cửa gỗ hoặc kim loại*
- *Phù hợp cho cửa chống cháy*
- *Trục quay cố định*
- *Thích hợp cho cửa mở trái và mở phải*
- *Vòng bi: 14 mm*

Suitable for *Sử dụng cho*	**H(mm)** *Chiều cao*	**W(mm)** *Chiều rộng*	**T(mm)** *Chiều dày*	**Finish** *Màu hoàn thiện*	**Artile** *Mã số*
Timber door *Cửa gỗ*	102	76	3	Black Matt/ *Đen mờ*	Y2BB3-02 US19
				Bright Brass PVD/ *Màu đồng bóng PVD*	Y2BB3-02 US3
				Satin SST/ *Màu inox mờ*	Y2BB3-02 US32D
				Satin Brass PVD/ *Màu đồng mờ PVD*	Y2BB3-02 US4
				Antique Brass/ *Màu đồng rêu*	Y2BB3-02 US5
	127	89	3	Black Matt/ *Đen mờ*	Y2BB3-06 US19
				Bright Brass PVD/ *Màu đồng bóng PVD*	Y2BB3-06 US3
				Satin SST/ *Màu inox mờ*	Y2BB3-06 US32D
				Satin Brass PVD/ *Màu đồng mờ PVD*	Y2BB3-06 US4
				Antique Brass/ *Màu đồng rêu*	Y2BB3-06 US5

Suitable for *Sử dụng cho*	**H(mm)** *Chiều cao*	**W(mm)** *Chiều rộng*	**T(mm)** *Chiều dày*	**Finish** *Màu hoàn thiện*	**Artile** *Mã số*
Steel door *Cửa thép*	102	76	3	*Black Matt/ Đen mờ*	Y2BB3-02 M6 US19
				Bright Brass PVD/ Màu đồng bóng PVD	Y2BB3-02 M6 US3
				Satin SST/ Màu inox mờ	Y2BB3-02 M6 US32D
				Satin Brass PVD/ Màu đồng mờ PVD	Y2BB3-02 M6 US4
				Antique Brass/ Màu đồng rêu	Y2BB3-02 M6 US5
	127	89	3	*Black Matt/ Đen mờ*	Y2BB3-06 M6 US19
				Bright Brass PVD/ Màu đồng bóng PVD	Y2BB3-06 M6 US3
				Satin SST/ Màu inox mờ	Y2BB3-06 M6 US32D
				Satin Brass PVD/ Màu đồng mờ PVD	Y2BB3-06 M6 US4
				Antique Brass/ Màu đồng rêu	Y2BB3-06 M6 US5

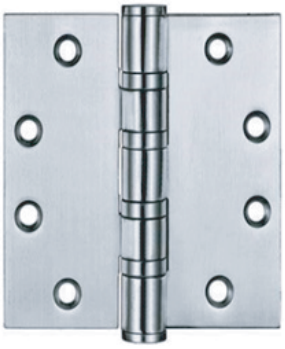

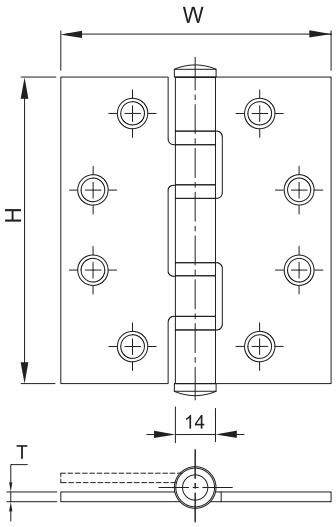

Butt hinge - SUS316

Bản lề lá - Inox 316

Feature

- Knuckle with 4 ball bearings
- Template holes shape
- For timber or metal door
- Fire rated
- With fixed pin
- Suitable for DIN left and right hand
- Knuckle: 14 mm

Đặc tính sản phẩm

- *Thiết kế với 4 vòng bi*
- *Hệ lỗ vít vòng cung*
- *Dùng cho cửa gỗ hoặc kim loại*
- *Phù hợp cho cửa chống cháy*
- *Trục quay cố định*
- *Thích hợp cho cửa mở trái và mở phải*
- *Vòng bi: 14 mm*

Suitable for *Sử dụng cho*	**H(mm)** *Chiều cao*	**W(mm)** *Chiều rộng*	**T(mm)** *Chiều dày*	**Finish** *Màu hoàn thiện*	**Artile** *Mã số*
Timber door *Cửa gỗ*	127	89	3	Satin SST/ *Màu inox mờ*	Y4BB3-06 US32D

Suitable for *Sử dụng cho*	**H(mm)** *Chiều cao*	**W(mm)** *Chiều rộng*	**T(mm)** *Chiều dày*	**Finish** *Màu hoàn thiện*	**Artile** *Mã số*
Steel door *Cửa thép*	127	89	3	Satin SST/ *Màu inox mờ*	Y4BB3-06 M6 US32D

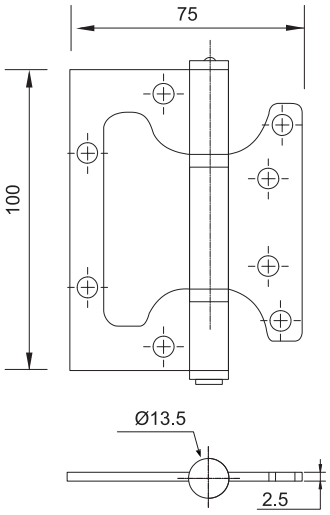

Flush hinge
Bản lề âm dương

Feature

- Knuckle with 2 ball bearings
- For flush door
- Fire rated
- With fixed pin
- Suitable for DIN left and right hand
- Knuckle: 13.5 mm

Đặc tính sản phẩm

- *Thiết kế với 2 vòng bi*
- *Dùng cho cửa gờ phẳng*
- *Phù hợp cho cửa chống cháy*
- *Trục quay cố định*
- *Thích hợp cho cửa mở trái và mở phải*
- *Vòng bi: 13.5 mm*

Suitable for *Sử dụng cho*	**H(mm)** *Chiều cao*	**W(mm)** *Chiều rộng*	**T(mm)** *Chiều dày*	**Finish** *Màu hoàn thiện*	**Artile** *Mã số*
Timber door *Cửa gỗ*	100	75	2.5	Satin SST/ *Màu inox mờ*	YFH-01 US32D

Suitable for *Sử dụng cho*	**H(mm)** *Chiều cao*	**W(mm)** *Chiều rộng*	**T(mm)** *Chiều dày*	**Finish** *Màu hoàn thiện*	**Artile** *Mã số*
Steel door *Cửa thép*	100	75	2.5	Satin SST/ *Màu inox mờ*	YFH-01 M6 US32D

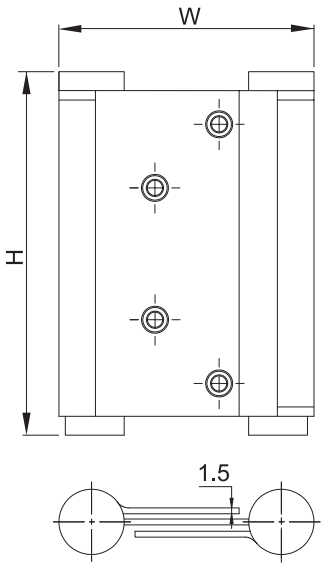

Double action hinge
Bản lề bật 2 chiều

Feature

- For timber or metal door
- With fixed pin
- Suitable for DIN left and right hand
- Knuckle: 20 mm

Đặc tính sản phẩm

- *Dùng cho cửa gỗ hoặc cửa kim loại*
- *Trục quay cố định*
- *Thích hợp cho cửa mở trái và mở phải*
- *Vòng bi: 20 mm*

Suitable for *Sử dụng cho*	**H(mm)** *Chiều cao*	**W(mm)** *Chiều rộng*	**T(mm)** *Chiều dày*	**Finish** *Màu hoàn thiện*	**Artile** *Mã số*
Timber door *Cửa gỗ*	102	54	1.5	Satin SST/ *Màu inox mờ*	YSSH-01 US32D
	127			Bright SST/ *Màu inox bóng*	YSSH-02 US32D
	153			Bright SST/ *Màu inox bóng*	YSSH-03 US32D

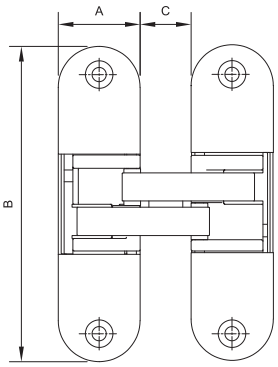

Concealed hinge
Bản lề âm

Feature

- For timber door
- Left and right mounting
- Material: Zinc alloy
- Max. opening angle 180 deg
- Max. door height 2000mm
- Fire rated

Đặc tính sản phẩm

- *Dùng cho cửa gỗ*
- *Có phân biệt hướng lắp cửa (trái / phải)*
- *Vật liệu: Hợp kim kẽm*
- *Góc mở tối đa 180°*
- *Chiều cao cửa tối đa 2000mm*
- *Phù hợp cho cửa chống cháy*

Load capacity *Tải trọng (Kg)*	**Door thickness** *Độ dày cửa*	**Dimension mm** *Kích thước mm*			**Finish/** *Màu hoàn thiện*	**Align/** *Hướng lắp*	**Article/** *Mã số*
		A	*B*	*C*			
40	35	23.5	95	12.5	Satin Nickel plated/ *Màu Niken mờ*	Left/ *Trái*	YZA-AH01L US15
40	35	23.5	95	12.5	Satin Nickel plated/ *Màu Niken mờ*	Right/ *Phải*	YZA-AH01R US15
60	40	29	111.5	17	Satin Nickel plated/ *Màu Niken mờ*	Left/ *Trái*	YZA-AH02L US15
60	40	29	111.5	17	Satin Nikel plated/ *Màu Niken mờ*	Right/ *Phải*	YZA-AH02R US15

Concealed hinge - SUS304

Bản lề âm - Inox 304

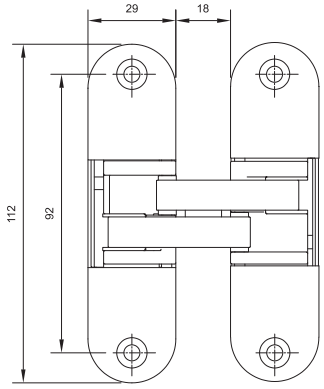

Feature

- For timber door
- Left and right mounting
- 3D adjustment
- Max. opening angle 180 deg
- Max. door height 2000mm
- Min. door thickness 42mm
- Max loading 80kg / 2 pcs of hinge
- Fire rated

Đặc tính sản phẩm

- *Dùng cho cửa gỗ*
- *Có phân biệt hướng lắp cửa (trái / phải)*
- *Điều chỉnh 3 chiều*
- *Góc mở tối đa 180°*
- *Chiều cao cửa tối đa 2000mm*
- *Độ dày cửa tối thiểu 42mm*
- *Chịu tải tối đa 80kg / 2 bản lề*
- *Phù hợp cho cửa chống cháy*

Finishing / *Màu hoàn thiện*	**Article**/ *Mã số*
Satin SST/ *Màu inox mờ*	YSS-AH02 US32D

Concealed hinge - 120kg
Bản lề âm - 120kg

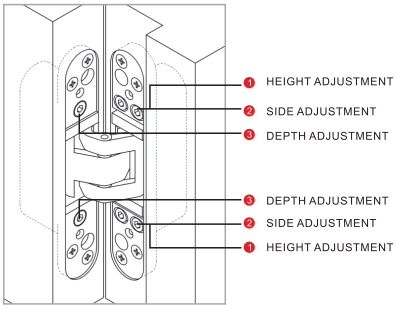

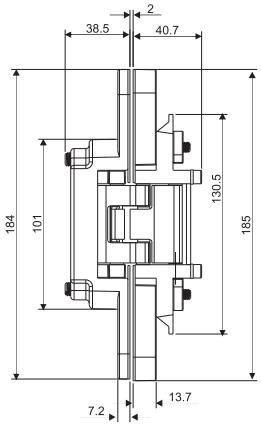

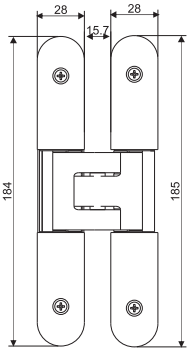

Feature

- For timber door
- Material stainless steel 304
- Max. opening angle 180°
- 3D adjustment
- Installed 3 max. loading 120kg
- Min. door thickness 45mm
- Fire rated

Đặc tính sản phẩm

- *Dùng cho cửa gỗ*
- *Vật liệu inox 304*
- *Góc mở tối đa 180°*
- *Điều chỉnh 3 chiều*
- *Chịu tải tối đa 120kg/3 cái*
- *Độ dày cửa tối thiểu 45mm*
- *Phù hợp cho cửa chống cháy*

Finish/ *Màu hoàn thiện*	**Article/** *Mã số*
Satin SST/ *Màu inox mờ*	YCH3-120SS US32D
Black Matt/ Đen mờ	YCH3-120SS US19

Concealed hinge - 200kg
Bản lề âm - 200kg

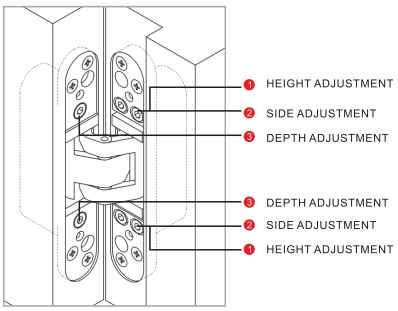

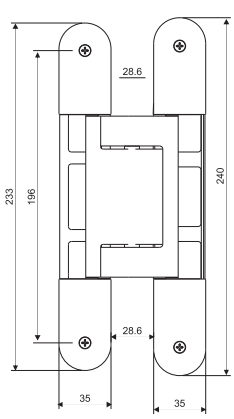

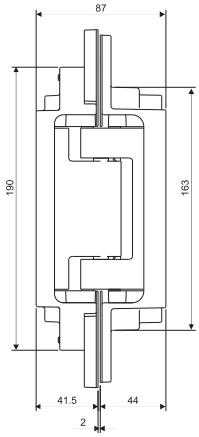

Feature

- For timber door
- Left and right mounting
- Material Stainless Steel 304
- Max. loading 200kg
- Max. opening angle 180°
- Min. door thickness 40mm
- Fire rated
- Adjustmenbt facility:

+ Height adjustment: ± 2mm
+ Deep adjustment: ± 1.5mm
+ Size adjustment: ± 1.5mm

Đặc tính sản phẩm

- *Dùng cho cửa gỗ*
- *Không phân biệt hướng lắp*
- *Vật liệu inox 304*
- *Chịu tải tối đa 200kg*
- *Góc mở tối đa 180°*
- *Độ dày cửa tối thiểu 40mm*
- *Phù hợp cho cửa chống cháy*
- *Khả năng điều chỉnh:*

+ Điều chỉnh chiều cao: ±2mm
+ Điều chỉnh chiều sâu: ±1.5mm
+ Điều chỉnh chiều ngang: ±1.5mm

Finish/ *Màu hoàn thiện*	**Article/** *Mã số*
Satin SST/ *Màu inox mờ*	YCH3-200SS US32D
Black Matt/ Đen mờ	YCH3-200SS US19

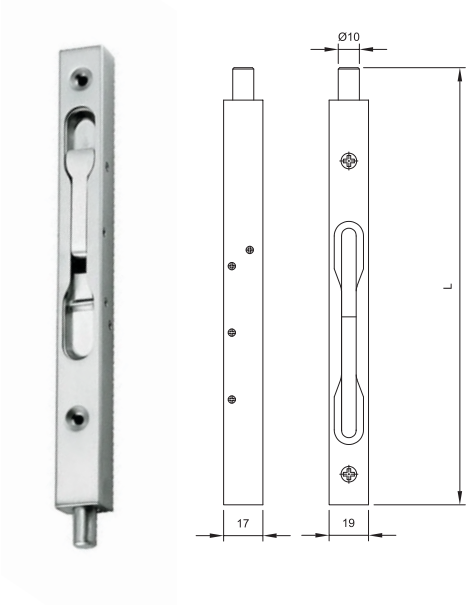

Lever action flush bolt for wooden door
Chốt âm cho cửa gỗ

Feature

- Material: Stainless steel 304
- With lever arm
- Width: 19mm
- Stroke: 17mm

Supply with:

- 1 Flush bolt
- 1 Striking plate
- 1 Set of fastening material

Đặc tính sản phẩm

- *Vật liệu: Inox 304*
- *Dạng thanh gạt lên xuống*
- *Chiều rộng: 19mm*
- *Đầu chốt: 17mm*

Trọn bộ gồm:

- *1 Chốt âm*
- *1 Bas che đầu chốt (lắp trên khung)*
- *1 Bộ vít*

Finish *Màu hoàn thiện*	**Length L (mm)** *Chiều dài L (mm)*	**Article** *Mã số*
Satin SST/ *Màu inox mờ*	*200mm*	YWF-008 US32D
	300mm	YWF-010 US32D
	450mm	YWF-012 US32D
	600mm	YWF-024 US32D
Bright Brass/ *Màu đồng bóng*	*200mm*	YFB-020 US3
	300mm	YFB-020B US3
	450mm	YFB-030 US3
	600mm	YFB-060 US3
Satin Brass/ *Màu đồng mờ*	*200mm*	YFB-020 US4
	300mm	YFB-020B US4
	450mm	YFB-030 US4
	600mm	YFB-060 US4
Antique Brass/ *Màu đồng rêu*	*200mm*	YFB-020 US5
	300mm	YFB-020B US5
	450mm	YFB-030 US5
	600mm	YFB-060 US5
Black Matt/ *Đen mờ*	*200mm*	YFB-020 US19
	300mm	YFB-020B US19
	450mm	YFB-030 US19
	600mm	YFB-060 US19

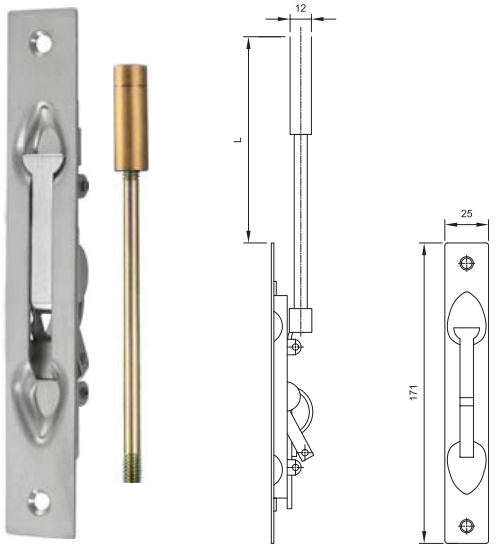

Lever action flush bolt for metal door
Chốt âm cho cửa kim loại

Feature

- Material: Stainless steel 304, zinc alloy
- Manual locking and release
- Width: 25mm
- Height: 171mm

Supply with:

- 1 Flush bolt
- 1 Striking plate
- 1 Set of fastening material

Đặc tính sản phẩm

- *Vật liệu: Inox 304, hợp kim kẽm*
- *Thanh gạt khóa và mở chốt*
- *Chiều rộng: 25mm*
- *Chiều cao: 171mm*

Trọn bộ gồm:

- *1 Chốt âm*
- *1 Bas che đầu chốt (lắp trên khung)*
- *1 Bộ vít*

Finish *Màu hoàn thiện*	**Length L (mm)** *Chiều dài L (mm)*	**Article/** *Mã số*
Satin SST/ *Màu inox mờ*	*200mm*	YFB-011 US32D
	250mm	YFB-011A US32D
	300mm	YFB-011B US32D
	450mm	YFB-021 US32D
	600mm	YFB-031 US32D
Bright Brass/ *Màu đồng bóng*	*200mm*	YFB-011 US3
	250mm	YFB-011A US3
	300mm	YFB-011B US3
	450mm	YFB-021 US3
	600mm	YFB-031 US3
Satin Brass/ *Màu đồng mờ*	*200mm*	YFB-011 US4
	250mm	YFB-011A US4
	300mm	YFB-011B US4
	450mm	YFB-021 US4
	600mm	YFB-031 US4
Antique Brass/ *Màu đồng rêu*	*200mm*	YFB-011 US5
	250mm	YFB-011A US5
	300mm	YFB-011B US5
	450mm	YFB-021 US5
	600mm	YFB-031 US5
Black Matt/ *Đen mờ*	*200mm*	YFB-011 US19
	250mm	YFB-011A US19
	300mm	YFB-011B US19
	450mm	YFB-021 US19
	600mm	YFB-031 US19

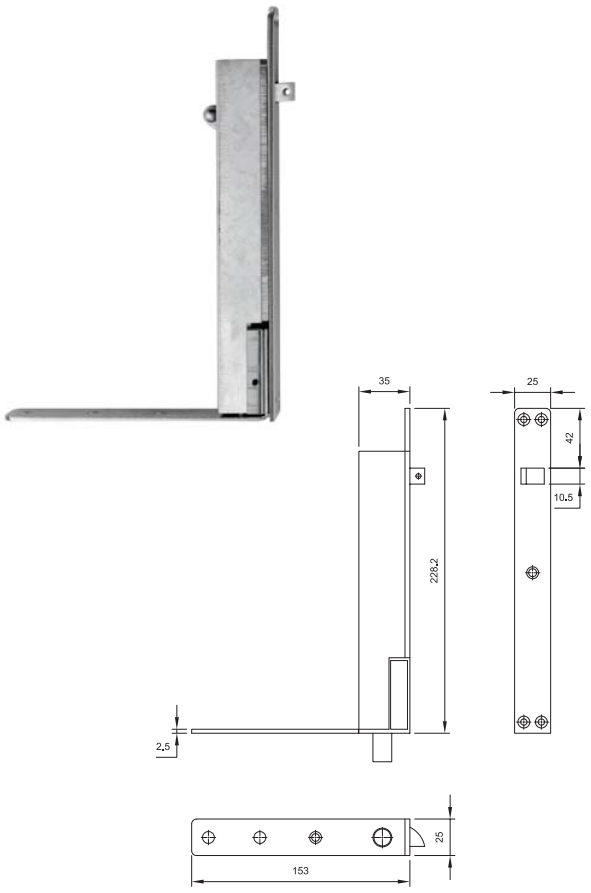

Fully automatic flush bolt
Chốt âm tự động

Feature

- Material: Stainless steel 304
- For wooden door
- Automatic locking and release
- Reversible for left and right side
- Width: 25mm
- Bolt throw: 19mm

Supply with:

- 1 Striking plate
- 1 Set of fastening material

Đặc tính sản phẩm

- *Vật liệu: Inox 304*
- *Dùng cho cửa gỗ*
- *Khóa và mở chốt tự động*
- *Không phân biệt hướng mở cửa*
- *Chiều rộng: 25mm*
- *Chốt bật ra: 19mm*

Trọn bộ gồm:

- *1 Bas che đầu chốt (lắp trên khung)*
- *1 Bộ vít*

Finish/ *Màu hoàn thiện*	**Article**/ *Mã số*
Satin SST/ *Màu inox mờ*	YFB-050 US32D
Bright Brass/ *Màu đồng bóng*	YFB-050 US3
Satin Brass/ *Màu đồng mờ*	YFB-050 US4
Antique Brass/ *Màu đồng rêu*	YFB-050 US5
Black Matt/ *Đen mờ*	YFB-050 US19

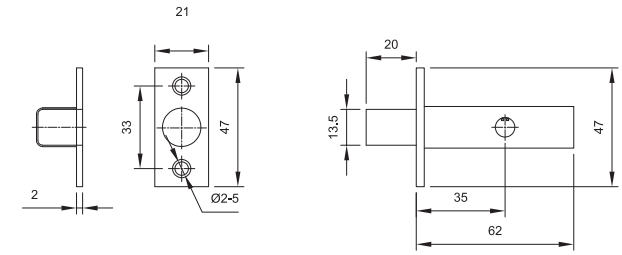

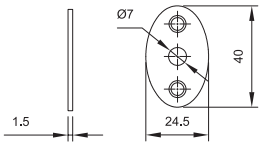

Engineering security bolt
Chốt an toàn

Feature

- Key turn operated included socket
- To suit door up to 60 mm thickness
- Backset: 35mm
- Stroke: 20mm

Supply with

- 1 Bolt
- 1 Striking plate
- 1 Escutcheon
- 1 Bolt key
- 1 Fixing screw

Đặc tính sản phẩm

- *Xoay chìa để mở*
- *Dùng cho cửa dày tối đa 60mm*
- *Khoảng cách từ cạnh cửa tới tâm ruột khóa: 35mm*
- *Chốt bật ra: 20mm*

Trọn bộ gồm

- *1 Chốt*
- *1 Bas thân khóa (lắp trên khung)*
- *1 Nắp che*
- *1 Chìa*
- *1 Bộ vít*

Finish/ *Màu hoàn thiện*	**Article/** *Mã số*
Satin SST/ *Màu inox mờ*	YDG-040 US32D

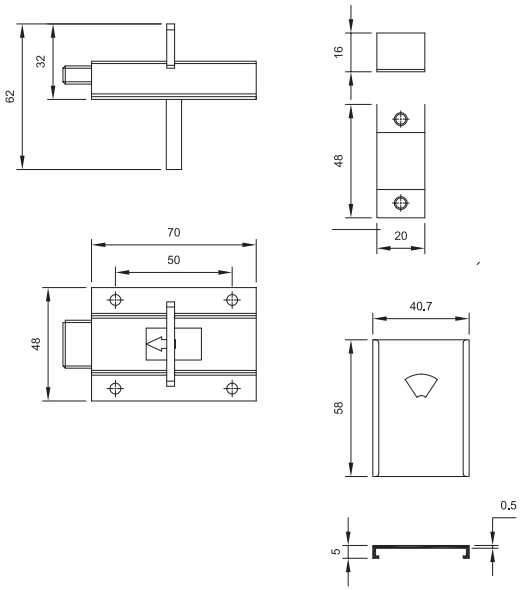

Indicator bolt set
Chốt gạt phòng vệ sinh

Feature

- Material: Stainless steel 304
- Lock indicator red / blue
- With square spindle
- Size: W70mm x H48mm. Stroke: 23mm

Supply with:

- 1 Bolt
- 1 Lock indicator red / blue
- 1 Striking plate
- 1 Set of fastening screw

Đặc tính sản phẩm

- *Vật liệu: Inox 304*
- *Bảng chỉ dẫn xanh / đỏ*
- *Chốt dạng thanh vuông*
- *Kích thước: Ngang 70mm x Cao 48mm. Đầu chốt 23mm*

Trọn bộ gồm:

- *1 Chốt*
- *1 Bảng chỉ dẫn xanh / đỏ*
- *1 Bas khóa*
- *1 Bộ vít*

Finish / *Màu hoàn thiện*	**Article** / *Mã số*
Satin SST/ *Màu inox mờ*	YTT-010 US32D

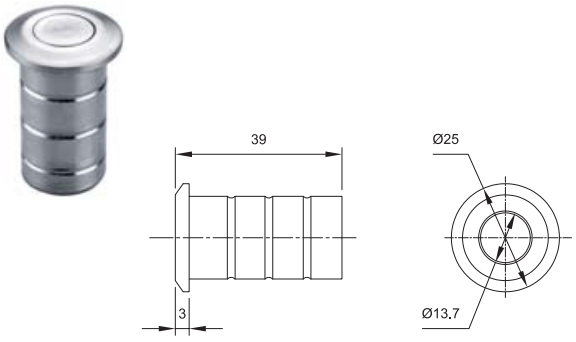

Floor socket
Nắp chốt âm

Feature

- Material: Stainless steel 304
- Prevents accumulation of dust or dirt in the bore of the strike

Đặc tính sản phẩm

- *Vật liệu: Inox 304*
- *Ngăn bụi (dùng cho chốt dưới)*

Finish / *Màu hoàn thiện*	**Article** / *Mã số*
Satin SST/ *Màu inox mờ*	YFB-041 US32D
Bright Brass/ *Màu đồng bóng*	YFB-040 US3
Satin Brass/ *Màu đồng mờ*	YFB-040 US4
Antique Brass/ *Màu đồng rêu*	YFB-040 US5

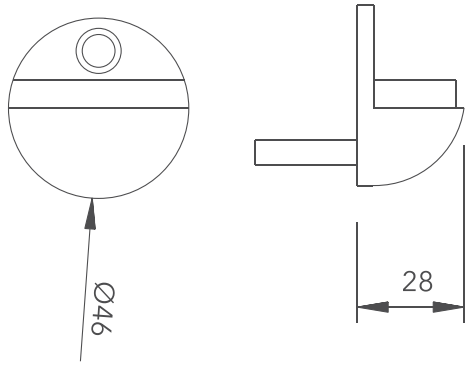

Floor mounted door stop
Chặn cửa lắp sàn

- Material: Stainless steel 304
- *Vật liệu: Inox 304*

Finish / *Màu hoàn thiện*	**Article** / *Mã số*
Satin SST/ *Màu inox mờ*	YDS-013 US32D
Bright Brass/ *Màu đồng bóng*	YDS-013 US3
Satin Brass *Màu đồng mờ*	YDS-013 US4
Antique Brass/ *Màu đồng rêu*	YDS-013 US5
Black Matt/ *Màu đen mờ*	YDS-013 US19

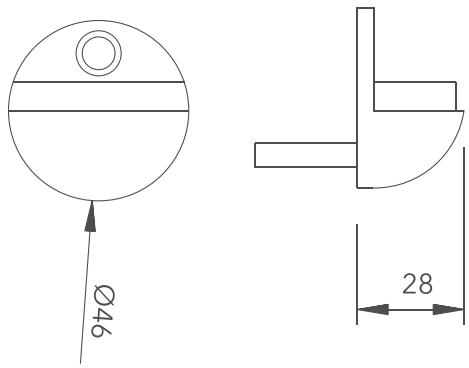

Floor mounted door stop
Chặn cửa lắp sàn

- Material: Zinc alloy
- *Vật liệu: Hợp kim kẽm*

Finish / *Màu hoàn thiện*	**Article** / *Mã số*
Satin SST/ *Màu inox mờ*	YDS-011 US32D
Bright Brass/ *Màu đồng bóng*	YDS-011 US3
Satin Brass *Màu đồng mờ*	YDS-011 US4
Antique Brass/ *Màu đồng rêu*	YDS-011 US5
Black Matt/ *Màu đen mờ*	YDS-011 US19

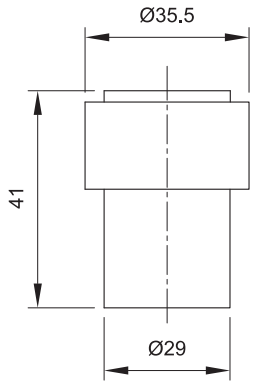

Floor mounted door stop
Chặn cửa lắp sàn

- Material: Aluminium alloy
- *Vật liệu: Hợp kim nhôm*

Finish / *Màu hoàn thiện*	**Article** / *Mã số*
Satin SST/ *Màu inox mờ*	YDS-020 AL US32D

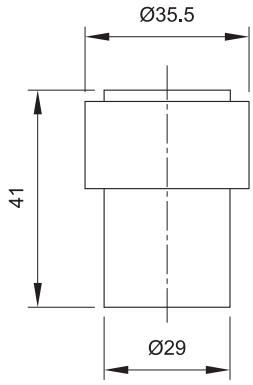

Floor mounted door stop
Chặn cửa lắp sàn

- Material: Stainless steel 304
- *Vật liệu: Inox 304*

Finish / *Màu hoàn thiện*	**Article** / *Mã số*
Satin SST/ *Màu inox mờ*	YDS-022 US32D
Bright Brass/ *Màu đồng bóng*	YDS-020 US3
Satin Brass *Màu đồng mờ*	YDS-020 US4
Antique Brass/ *Màu đồng rêu*	YDS-020 US5
Black Matt/ *Màu đen mờ*	YDS-020 US19

Floor mounted door stop
Chặn cửa lắp sàn

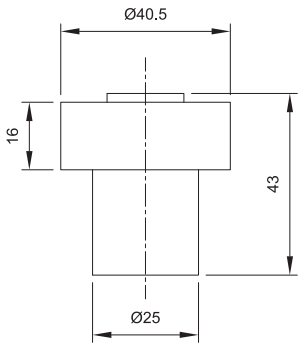

- Material: Stainless steel 304
- *Vật liệu: Inox 304*

Finish / *Màu hoàn thiện*	**Article** / *Mã số*
Satin SST/ *Màu inox mờ*	YDS-021 US32D
Bright Brass/ *Màu đồng bóng*	YDS-021 US3
Satin Brass *Màu đồng mờ*	YDS-021 US4
Antique Brass/ *Màu đồng rêu*	YDS-021 US5
Black Matt/ *Màu đen mờ*	YDS-021 US19

Wall mounted door stop
Chặn cửa lắp tường

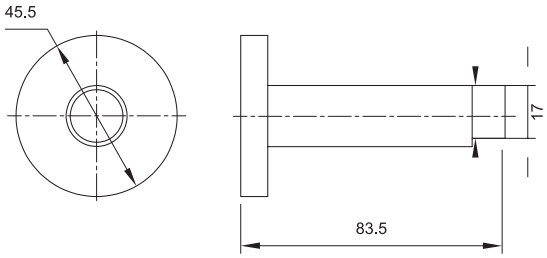

- Material: Stainless steel 304
- *Vật liệu: Inox 304*

Finish / *Màu hoàn thiện*	**Article** / *Mã số*
Satin SST/ *Màu inox mờ*	YDS-063 US32D
Bright Brass/ *Màu đồng bóng*	YDS-060 US3
Satin Brass *Màu đồng mờ*	YDS-060 US4
Antique Brass/ *Màu đồng rêu*	YDS-060 US5
Black Matt/ *Màu đen mờ*	YDS-060 US19

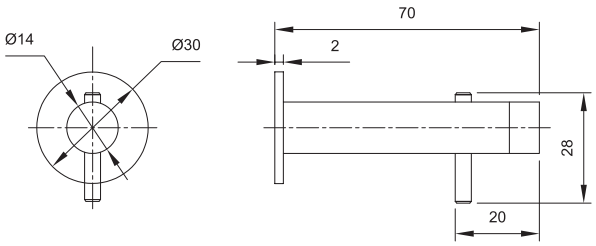

Wall mounted door stop
Chặn cửa lắp tường

- Material: Stainless steel 304
- *Vật liệu: Inox 304*

Finish / *Màu hoàn thiện*	**Article** / *Mã số*
Satin SST/ *Màu inox mờ*	YDS-032 US32D
Bright Brass/ *Màu đồng bóng*	YDS-032 US3
Satin Brass *Màu đồng mờ*	YDS-032 US4
Antique Brass/ *Màu đồng rêu*	YDS-032 US5
Black Matt/ *Màu đen mờ*	YDS-032 US19

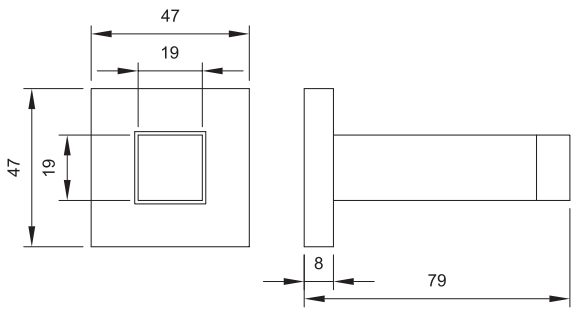

Wall mounted door stop
Chặn cửa lắp tường

- Material: Stainless steel 304
- *Vật liệu: Inox 304*

Finish / *Màu hoàn thiện*	**Article** / *Mã số*
Satin SST/ *Màu inox mờ*	YDS-080 US32D
Bright Brass/ *Màu đồng bóng*	YDS-080 US3
Satin Brass *Màu đồng mờ*	YDS-080 US4
Antique Brass/ *Màu đồng rêu*	YDS-080 US5
Black Matt/ *Màu đen mờ*	YDS-080 US19

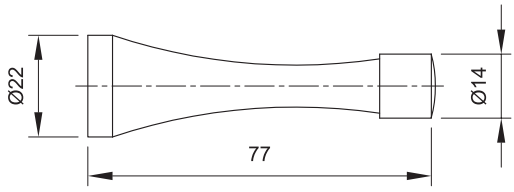

Wall mounted door stop
Chặn cửa lắp tường

- Material: Zinc alloy
- *Vật liệu: Hợp kim kẽm*

Finish / *Màu hoàn thiện*	**Article** / *Mã số*
Satin SST/ *Màu inox mờ*	YDS-070 US32D
Bright Brass/ *Màu đồng bóng*	YDS-070 US3
Satin Brass *Màu đồng mờ*	YDS-070 US4
Antique Brass/ *Màu đồng rêu*	YDS-070 US5
Black Matt/ *Màu đen mờ*	YDS-070 US19

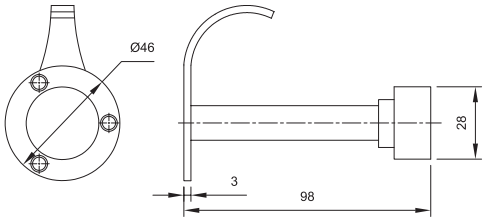

Wall mounted door stop with hook
Chặn cửa lắp tường có móc treo

- Material: Stainless steel 304
- *Vật liệu: Inox 304*

Finish / *Màu hoàn thiện*	**Article** / *Mã số*
Satin SST/ *Màu inox mờ*	YDS-915 US32D

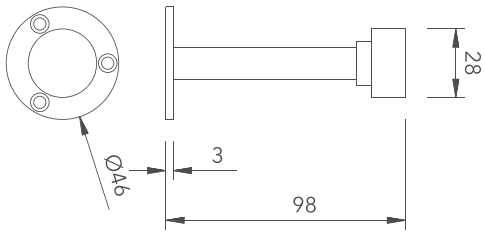

Wall mounted door stop
Chặn cửa lắp tường

- Material: Stainless steel 304
- *Vật liệu: Inox 304*

Finish / *Màu hoàn thiện*	**Article** / *Mã số*
Satin SST/ *Màu inox mờ*	YDS-062 US32D

Framel mounted door stop
Chặn cửa lắp trên khung

- Material: Stainless steel 304
- *Vật liệu: Inox 304*

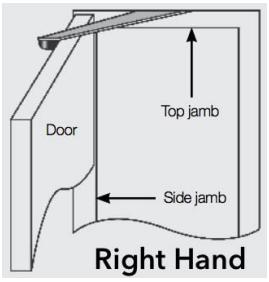

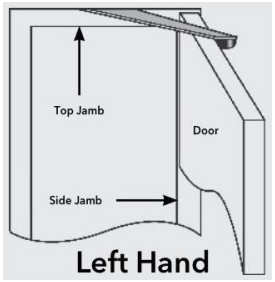

Used for / *Sử dụng cho cửa*	**Article** / *Mã số*
DIN Left / *Mở trái*	YDS-091 LH US32D
DIN Right / *Mở phải*	YDS-091 RH US32D

Magnetic door stop
Chặn cửa nam châm

Feature

- Material: Stainless steel 304
- With magnetic adhesion mechanism
- Mounted on floor

Đặc tính sản phẩm

- *Vật liệu: Inox 304*
- *Giữ cửa bằng lực hút nam châm*
- *Lắp đặt trên sàn*

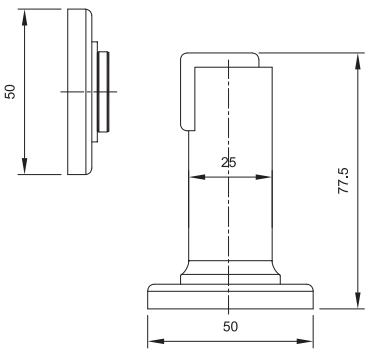

Finish / *Màu hoàn thiện*	**Article** / *Mã số*
Satin SST/ *Màu inox mờ*	YDH-031 US32D
Bright Brass/ *Màu đồng bóng*	YDH-030 US3
Satin Brass *Màu đồng mờ*	YDH-030 US4
Antique Brass/ *Màu đồng rêu*	YDH-030 US5
Black Matt/ *Màu đen mờ*	YDH-030 US19

Magnetic door stop
Chặn cửa nam châm

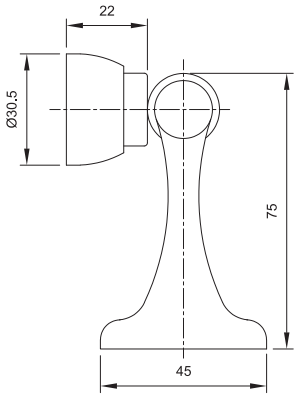

Feature

- Material: Zinc alloy
- With magnetic adhesion mechanism
- Mounted on floor / wall / door

Đặc tính sản phẩm

- *Vật liệu: Hợp kim kẽm*
- *Giữ cửa bằng lực hút nam châm*
- *Lắp đặt trên sàn / tường / cửa*

Finish / *Màu hoàn thiện*	**Paper box pack** *Đóng gói hộp giấy*	**Visual pack** *Đóng gói vỉ nhựa*
Bright Brass/ *Màu đồng bóng*	YDH-012 US3	DS911 US3
Satin Brass *Màu đồng mờ*	YDH-012 US4	DS911 US4
Antique Brass/ *Màu đồng rêu*	YDH-012 US5	DS911 US5
Satin Nickel *Màu niken mờ*	YDH-012 US15	DS911 US15
Black Matt/ *Màu đen mờ*	YDH-012 US19	DS911 US19
Satin Chrome *Màu chrome mờ*	YDH-012 US26D	DS911 US26D

Security door chain, visual packing
Chốt an toàn dạng xích, đóng gói vỉ nhựa

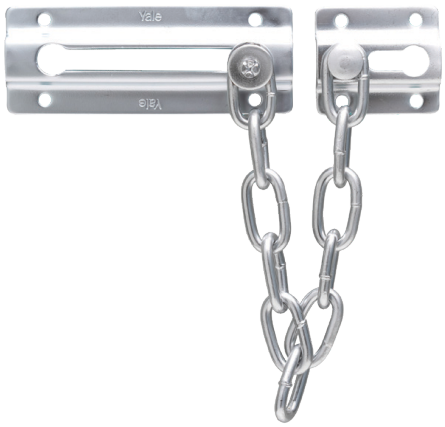

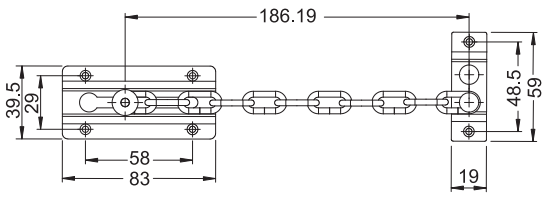

Feature

- For timber door
- For inward opening door
- Material: Steel

Đặc tính sản phẩm

- *Dùng cho cửa gỗ*
- *Thích hợp cho cửa mở vào*
- *Vật liệu: Hợp kim kẽm*

Finish / *Màu hoàn thiện*	**Article** / *Mã số*
Satin bronze / *Màu đồng cổ*	V1037 US11
Satin Nickel / *Màu niken mờ*	V1037 US15
Polish Chrome / *Màu chrome bóng*	V1037 US26
Satin Chrome / *Màu chrome mờ*	V1037 US26D
Bright Brass / *Màu đồng bóng*	V1037 US3
Antique Brass / *Màu đồng rêu*	V1037 US5

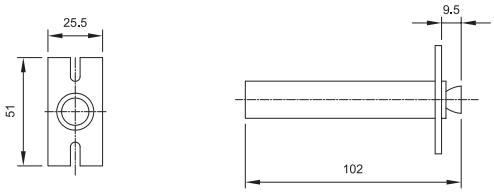

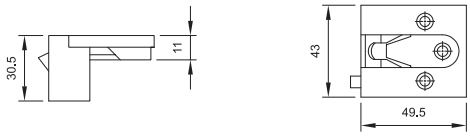

Security door chain
Chốt an toàn dạng xích

Feature

- For timber door
- For inward opening door
- Material: Zinc alloy

Supply with

- 1 Door chain
- 1 Frame part
- 1 Set of fixing material

Đặc tính sản phẩm

- *Dùng cho cửa gỗ*
- *Thích hợp cho cửa mở vào*
- *Vật liệu: Hợp kim kẽm*

Trọn bộ gồm

- *1 Thanh cài*
- *1 Đầu chốt (lắp trên khung)*
- *1 Bộ vít*

Finish/ *Màu hoàn thiện*	**Article**/ *Mã số*
Bright Brass / *Màu đồng bóng*	YDG-010 US3
Antique Brass / *Màu đồng rêu*	YDG-010 US5
Satin SST / *Màu inox mờ*	YDG-010 US32D
Satin Nickel / *Màu niken mờ*	YDG-011 US15
Black Matt / *Màu đen mờ*	YDG-010 US19

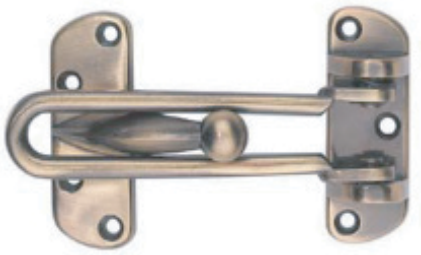

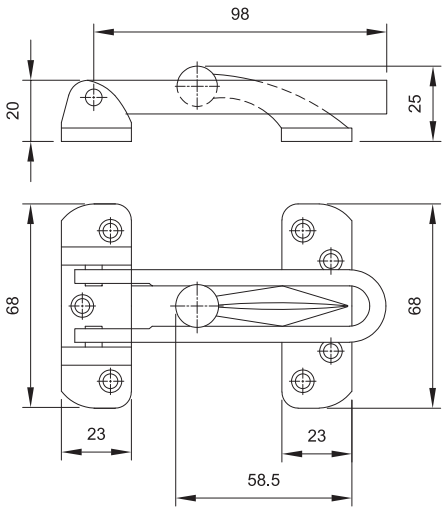

Security door guard
Chốt an toàn dạng cài

Feature

- For timber door
- For inward opening door

Supply with

- 1 Door guard
- 1 Frame part with long head section
- 1 Set of fixing material

Đặc tính sản phẩm

- *Dùng cho cửa gỗ*
- *Thích hợp cho cửa mở vào*

Trọn bộ gồm

- *1 Thanh cài*
- *1 Đầu chốt (lắp trên khung)*
- *1 Bộ vít*

- Material: Stainless steel 304
- *Vật liệu: Inox 304*

Finish/ *Màu hoàn thiện*	**Article/** *Mã số*
Satin SST/ *Màu inox mờ*	YDG-021 US32D

- Material: Zinc alloy
- *Vật liệu: Hợp kim kẽm*

Finish/ *Màu hoàn thiện*	**Article/** *Mã số*
Bright Brass / *Màu đồng bóng*	YDG-020 US3
Satin Brass/ *Màu đồng mờ*	YDG-020 US4
Satin Chrome / *Màu chrome mờ*	YDG-020 US26D
Antique Brass / *Màu đồng rêu*	YDG-020 US5

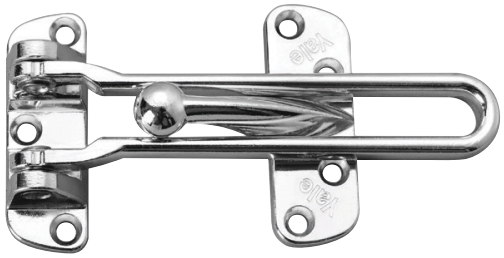

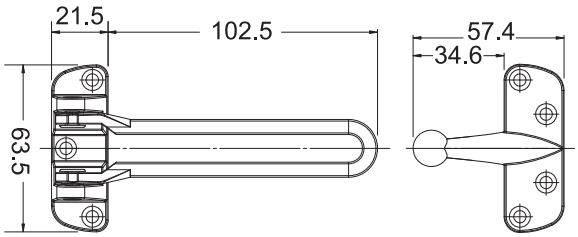

Security door guard, visual packing

Chốt an toàn dạng cài, đóng gói vỉ nhựa

Feature

- Material: Zinc alloy
- For timber door
- For inward opening door

Supply with

- 1 Door guard
- 1 Frame part with long head section
- 1 Set of fixing material

Đặc tính sản phẩm

- *Vật liệu: Hợp kim kẽm*
- *Dùng cho cửa gỗ*
- *Thích hợp cho cửa mở vào*

Trọn bộ gồm

- *1 Thanh cài*
- *1 Đầu chốt (lắp trên khung)*
- *1 Bộ vít*

Finish / *Màu hoàn thiện*	**Article** / *Mã số*
Satin bronze / *Màu đồng cổ*	V18L US11
Satin Nickel / *Màu niken mờ*	V18L US15
Polish Chrome / *Màu chrome bóng*	V18L US26
Satin Chrome / *Màu chrome mờ*	V18L US26D
Bright Brass / *Màu đồng bóng*	V18L US3
Antique Brass / *Màu đồng rêu*	V18L US5

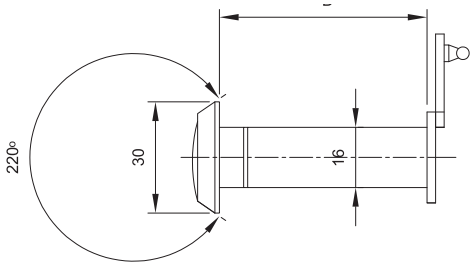

Door Viewer
Mắt thần

Feature

- Suitable for door thickness: 35 - 55mm
- With cover
- Material: Brass
- Angle of vision: 200°
- Door drill: 16mm

Đặc tính sản phẩm

- *Dùng cho cửa dày: 35 - 55mm*
- *Có nắp che*
- *Vật liệu: Đồng*
- *Góc nhìn: 200°*
- *Kích thước lỗ khoan: 16mm*

Finish/ *Màu hoàn thiện*	**Article/** *Mã số*
Satin Chrome / *Màu chrome mờ*	YDG-031 US26D
Polish Brass / *Màu đồng bóng*	YDG-030A US3
Satin Brass / *Màu đồng mờ*	YDG-030A US4
Antique Brass / *Màu đồng rêu*	YDG-030A US5
Black Matt / *Màu đen mờ*	YDG-030A US19

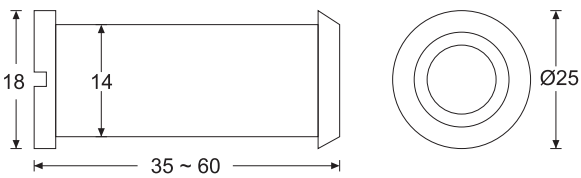

Door Viewer, visual packing
Mắt thần, đóng gói vỉ nhựa

Feature

- Suitable for door thickness: 35 - 55mm
- Material: Brass
- Angle of vision: 180°
- Door drill: 14mm

Đặc tính sản phẩm

- *Dùng cho cửa dày: 35 - 55mm*
- *Vật liệu: Đồng*
- *Góc nhìn: 180°*
- *Kích thước lỗ khoan: 14mm*

Finish / *Màu hoàn thiện*	**Article /** *Mã số*
Satin bronze / *Màu đồng cổ*	V0401A US11
Satin Nickel / *Màu niken mờ*	V0401A US15
Polish Chrome / *Màu chrome bóng*	V0401A US26
Satin Chrome / *Màu chrome mờ*	V0401A US26D
Bright Brass / *Màu đồng bóng*	V0401A US3
Antique Brass / *Màu đồng rêu*	V0401A US5

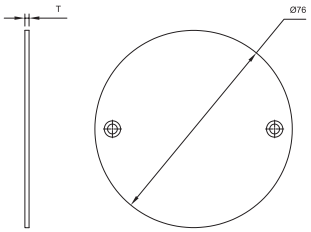

Sign Plate
Bảng chỉ dẫn

Feature

- Diameter: 76mm
- Thickness: 1.5mm
- Material: Stainless Steel 304
- Finish: Satin
- Visible fixing with screws

Đặc tính sản phẩm

- *Đường kính: 76mm*
- *Độ dày: 1.5mm*
- *Vật liệu: Inox 304*
- *Bề mặt sản phẩm: Mờ*
- *Vít lắp*

Symbol *Bảng chỉ dẫn*		**Article** *Mã số*
	Male Bảng nam	YSP-070 US32D
	Female Bảng nữ	YSP-080 US32D
	Male/Female Bảng nam và nữ	YSP-160 US32D
	Disabled Bảng người khuyết tật	YSP-100 US32D

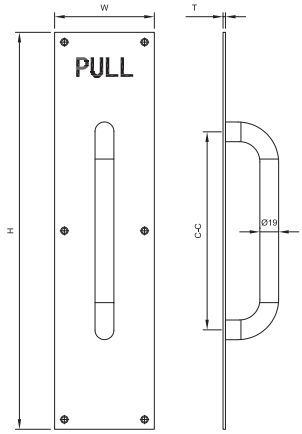

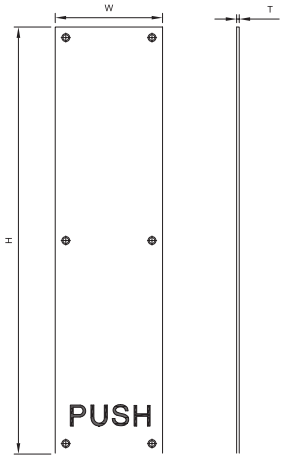

Push and Pull
Bảng Kéo / Đẩy

Feature

- Material: Stainless Steel 304
- Size: H300mm x W100mm
- Thickness: 1.5mm
- Pull handle diameter: 19mm
- Distance C-C: 200mm

Đặc tính sản phẩm

- *Vật liệu: Inox 304*
- *Kích thước: Cao 300 x Ngang 100*
- *Độ dày: 1.5mm*
- *Đường kính tay nắm: 19mm*
- *Khoảng cách tâm lỗ vít tay nắm C-C: 200mm*

Type *Loại*	**Finish** *Màu hoàn thiện*	**Article** *Mã số*
	Satin SST *Màu inox mờ*	YPO-021 US32D
	Satin SST *Màu inox mờ*	YPP-021 US32D

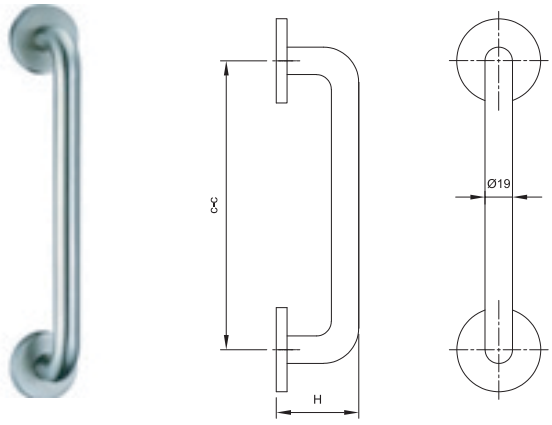

Push and Pull
Bảng Kéo / Đẩy

Feature

- Material: Stainless Steel 304
- Thickness: 1.5mm
- Pull handle diameter: 19mm
- Distance C-C: 200mm

Đặc tính sản phẩm

- *Vật liệu: Inox 304*
- *Độ dày: 1.5mm*
- *Đường kính tay nắm: 19mm*
- *Khoảng cách tâm lỗ vít tay nắm C-C: 200mm*

Finish/ *Màu hoàn thiện*	**Article/** *Mã số*
Satin SST/ *Màu inox mờ*	YDB-05 US32D

Auto door bottom seal for timber door LAS8001 Si

Thanh chắn bụi tự động cho cửa gỗ LAS8001 Si

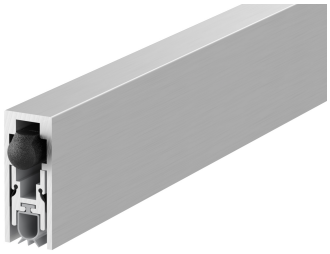

Feature

- Minimum door thickness: 40mm
- Fully concealed in bottom of door
- Dual internal sealing fins enhance acoustic and smoke containment performance
- Supplied with high performance fire rated silicone rubber gasket
- Fully automatic, no power connection required
- Simple adjustment to suit varying door gap requirements
- Accommodates and seals gaps up to 13mm
- Silver anodised aluminium with SS end plates and grey silicone rubber gasket
- Fire: Tested in accordance with AS1530.4 on proprietary As1905. Up to 4 hour FR
- Smoke: Tested in accordance with AS1530.7 on AS6905 compliant door assemblies
- Sound: Acoustically tested in accordance with ISO10140-2 + AS/NZS717.1, ratings up to 40Rw
- Durability: Long term mechanical test, completing 100,000 cycles without failure

Đặc tính sản phẩm

- *Chiều dày cửa tối thiểu: 40mm*
- *Lắp âm hoàn toàn (ở chân cửa)*
- *Cấu tạo ron có thể bít kín khe hở, tăng cường hiệu suất cách âm và ngăn khói*
- *Ron cao su với chất liệu chống cháy hiệu suất cao*
- *Hoạt động hoàn toàn tự động*
- *Có thể điều chỉnh ron để phù hợp với các khoảng hở từ chân cửa đến sàn*
- *Có thể bao phủ khoảng hở lên đến 13mm*
- *Chất liệu: Thanh ron bằng nhôm, Bas ở 2 đầu cuối bằng inox, Ron bằng silicon*
- *Chịu lửa: Đã thử nghiệm theo AS1530.4, khả năng chịu lửa lên tới 4 giờ*
- *Chống khói: Đã thử nghiệm theo AS1530.7 trên các cụm cửa tuân thủ AS6905*
- *Cách âm: Đã kiểm tra theo ISO10140-2 và AS/NZS717.1, định mức lên tới 40Rw*
- *Độ bền: Đã thử nghiệm về cơ học, đạt tiêu chuẩn 100.000 lần đóng mở*

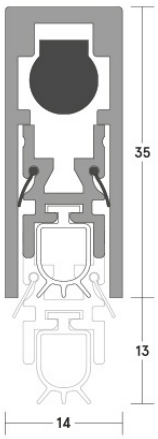

Length mm *Chiều dài mm*	**Article** *Mã số*
335mm	LAS8001/0335A00
435mm	LAS8001/0435A00
535mm	LAS8001/0535A00
635mm	LAS8001/0635A00
735mm	LAS8001/0735A00
835mm	LAS8001/0835A00
935mm	LAS8001/0935A00
1035mm	LAS8001/1035A00
1135mm	LAS8001/1135A00
1235mm	LAS8001/1235A00
1300mm	LAS8001/1300A00

Auto door bottom seal for metal door LAS8007 Si

Thanh chắn bụi tự động cho cửa thép LAS8007 Si

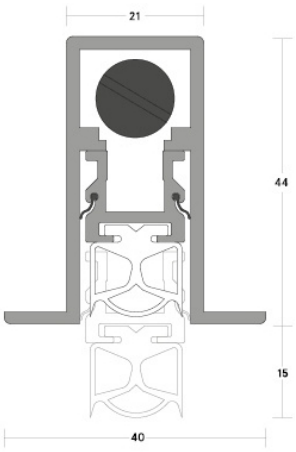

Feature

- Minimum door thickness: 40mm
- Fully concealed in bottom of door
- Dual internal sealing fins enhance acoustic and smoke containment performance
- Supplied with high performance fire rated silicone rubber gasket
- Fully automatic, no power connection required
- Simple adjustment to suit varying door gap requirements
- Accommodates and seals gaps up to 15mm
- Silver anodised aluminium with SS end plates and grey silicone rubber gasket
- Fire: Tested in accordance with AS1530.4 on proprietary As1905. Up to 4 hour FR
- Smoke: Tested in accordance with BS 476-31.1
- Sound: Acoustically tested in accordance with ISO10140-1 + AS/NZS717.1, ratings up to 39Rw
- Durability: Long term mechanical test, completing 100,000,000 cycles without failure

Đặc tính sản phẩm

- *Chiều dày cửa tối thiểu: 40mm*
- *Lắp âm hoàn toàn (ở chân cửa)*
- *Cấu tạo ron có thể bít kín khe hở, tăng cường hiệu suất cách âm và ngăn khói*
- *Ron cao su với chất liệu chống cháy hiệu suất cao*
- *Hoạt động hoàn toàn tự động*
- *Có thể điều chỉnh ron để phù hợp với các khoảng hở từ chân cửa đến sàn*
- *Có thể bao phủ khoảng hở lên đến 15mm*
- *Chất liệu: Thanh ron bằng nhôm, Bas ở 2 đầu cuối bằng inox, Ron bằng silicon*
- *Chịu lửa: Đã thử nghiệm theo AS1530.4, khả năng chịu lửa lên tới 4 giờ*
- *Chống khói: Đã thử nghiệm theo BS 476-31.1 trên các cụm cửa tuân thủ AS6905*
- *Cách âm: Đã kiểm tra theo ISO10140-1 và AS/NZS717.1, định mức lên tới 39Rw*
- *Độ bền: Đã thử nghiệm về cơ học, đạt tiêu chuẩn 100.000.000 lần đóng mở*

Length mm *Chiều dài mm*	**Article** *Mã số*
335mm	LAS8007/0335A00
435mm	LAS8007/0435A00
535mm	LAS8007/0535A00
635mm	LAS8007/0635A00
735mm	LAS8007/0735A00
835mm	LAS8007/8035A00
935mm	LAS8007/0935A00
1035mm	LAS8007/1035A00
1135mm	LAS8007/1135A00
1235mm	LAS8007/1235A00
1300mm	LAS8007/1300A00

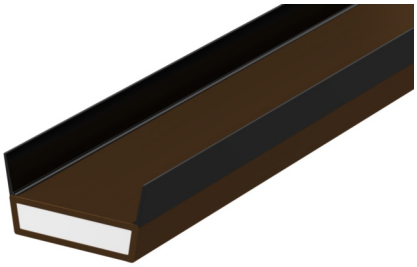

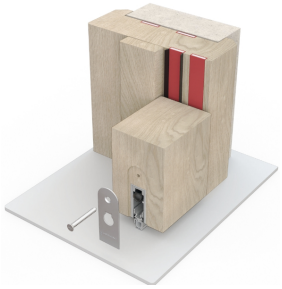

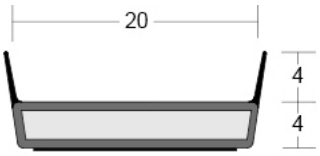

Intumescent Seal LP2004DS
Ron chống cháy LP2004DS

Feature

- Material: PVC encased sodium silicate + flexible elastomeric fins
- Size: 20 x 4mm
- Min / Max gap: 3 / 4mm
- Test:
  + Acoustic: BS EN ISO 10140-2: 2010
  + Smoke: BS 476-31.1: 1983
  + Fire: BS EN 1634-1:2008 & BS 476-22:1987
  + Durability: 100,000 cycles

Đặc tính sản phẩm

- *Vật liệu: PVC bọc natri silicat*
- *Kích thước: 20 x 4mm*
- *Có thể bao phủ khe hở: 3 / 4mm*
- *Đạt kết quả :*
  + *Cách âm: BS EN ISO 10140-2: 2010*
  + *Chống khói: BS 476-31.1: 1983*
  + *Chịu lửa: BS EN 1634-1:2008 & BS 476-22:1987*
  + *Độ bền: 100,000 lần đóng mở*

Finish/ *Màu hoàn thiện*	**Article/** *Mã số*
Length 2400mm - Black *Dài 2400mm - Màu đen*	LP2004DS/2400/B

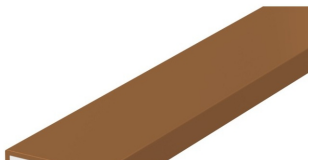

Intumescent Seal LP2004
Ron chống cháy LP2004

Feature

- Material: PVC encased sodium silicate
- Size: 20 x 4mm
- Min / Max gap: 3 / 4mm
- Test:
  + Fire: BS EN 1634-1:2008 & BS 476-22:1987
  + Durability: 100,000 cycles

Đặc tính sản phẩm

- *Vật liệu: PVC bọc natri silicat*
- *Kích thước: 20 x 4mm*
- *Có thể bao phủ khe hở: 3 / 4mm*
- *Đạt kết quả :*
  + *Chịu lửa: BS EN 1634-1:2008 & BS 476-22:1987*
  + *Độ bền: 100,000 lần đóng mở*

Finish/ *Màu hoàn thiện*	**Article/** *Mã số*
Length 2400mm - White *Dài 2400mm - Màu trắng*	RP10040Q0015111
Length 2400mm - Brown *Dài 2400mm - Màu nâu*	RP10040Q0015141

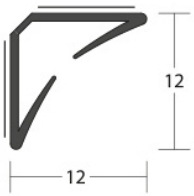

Batwing Perimeter Seal LAS1212
Ron đệm LAS1212

Feature

- Material: Co-extruded rigid back PVC with flexible fins
- Location: Head + jambs of single + double leaf doors
- Size: 12 x 12mm. Min / Max gap: 3 / 4mm
- Test:
  + Acoustic: BS EN ISO 10140-2: 2010 (up to 41dB)
  + Smoke: BS 476-31.1: 1983
  + Fire: BS EN 1634-1:2004, smoke seal up to 200°C.
  + Durability: 100,000 cycles

Đặc tính sản phẩm

- *Vật liệu: PVC bọc natri silicat*
- *Lắp đặt: Trên đầu + 2 bên cạnh dọc cánh cửa*
- *Kích thước: 12 x 12mm. Có thể bao phủ khe hở: 3 / 4mm*
- *Đạt kết quả :*
  + *Cách âm: BS EN ISO 10140-2: 2010 (lên đến 41dB)*
  + *Chống khói: BS 476-31.1: 1983*
  + *Chịu lửa: BS EN 1634-1:2004, chịu nhiệt tới 200°C*
  + *Độ bền: 100,000 lần đóng mở*

Finish/ *Màu hoàn thiện*	**Article/** *Mã số*
Length 2250mm - Black *Dài 2250mm - Màu đen*	LAS1212/2250N00
Length 2250mm - Brown *Dài 2250mm - Màu nâu*	LAS1212/2250Q00

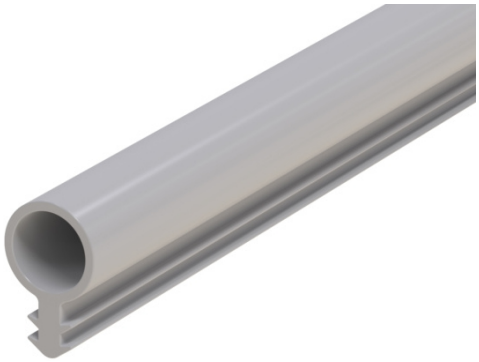

Compression Seal
Ron đệm

Feature

- Material: Flexible silicone rubber
- Location: Head + jambs of single swing doors
- Bulb size: 9mm. Min / Max gap: 5 / 8mm
- Length: 100mm
- Test: + Acoustic: BS EN ISO 10140-2: 2010 (up to 30dB)

Đặc tính sản phẩm

- *Vật liệu: PVC bọc natri silicat*
- *Lắp đặt: Trên đầu + 2 bên cạnh dọc cánh cửa*
- *Kích thước bóng ron: 9mm. Có thể bao phủ khe hở: 5 / 8mm*
- *Cuộn dài : 100mm*
- *Đạt kết quả : + Cách âm: BS EN ISO 10140-2: 2010 (lên đến 30dB)*

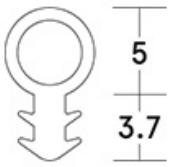

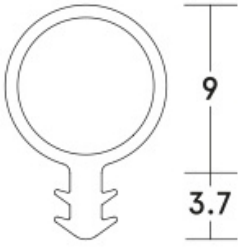

Bulb size/ *Đk bóng ron*	**Finish/** *Màu hoàn thiện*	**Article/** *Mã số*
5mm	White - *Màu trắng*	LAS1005/0000W00
	Brown - *Màu nâu*	LAS1005/0000Q30
7mm	White - *Màu trắng*	LAS1002/0000W00
	Brown - *Màu nâu*	LAS1002/0000Q30
9mm	White - *Màu trắng*	LAS1009/0000W10
	Brown - *Màu nâu*	LAS1009/0000TQ0
	Black - *Màu đen*	LAS1009/0000N20

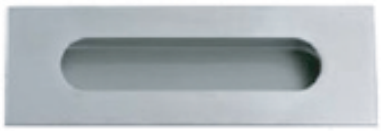

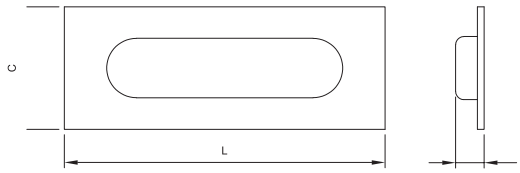

Oval flush handle
Tay nắm âm hình chữ nhật

- Material: Stainless steel 304
- Finish: Satin stainless steel
- *Vật liệu: Inox 304*
- *Màu hoàn thiện: Inox mờ*

Dimension C x L(mm) *Kích thước C x L(mm)*	Article *Mã số*
40x120mm	YFP-011 US32D
50x120mm	YFP-021 US32D

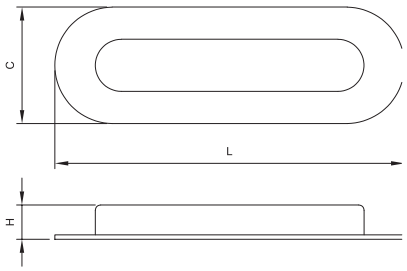

Oval flush handle
Tay nắm âm hình chữ nhật

- Material: Stainless steel 304
- Finish: Satin stainless steel
- *Vật liệu: Inox 304*
- *Màu hoàn thiện: Inox mờ*

Dimension C x L(mm) *Kích thước C x L(mm)*	Article *Mã số*
40x120mm	YFP-111 US32D
50x120mm	YFP-121 US32D

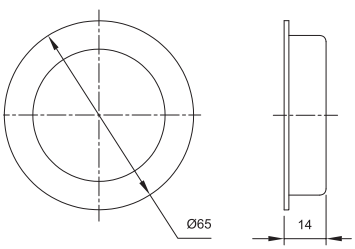

Round flush handle
Tay nắm âm hình tròn

- Material: Stainless steel 304
- Finish: Satin stainless steel
- *Vật liệu: Inox 304*
- *Màu hoàn thiện: Inox mờ*

Dimension C x L(mm) *Kích thước C x L(mm)*	Article *Mã số*
Dia 65mm x 14mm	YFP-040 US32D

Flush ring pull handle
Tay nắm kéo âm cửa

Feature

- Material: Stainless steel 304
- For lock with 8mm lever follower
- Installation: Screw fixing

Supply with:

- 1 Flush ring pull handle
- 1 Spindle 60 x 8mm
- 1 Fixing material

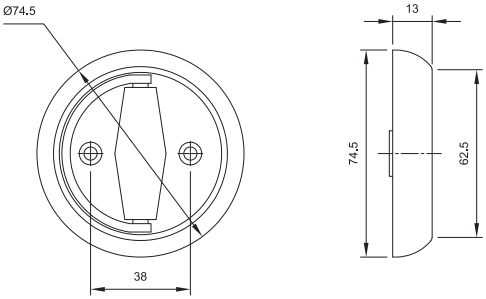

Đặc tính sản phẩm

- *Vật liệu: Inox 304*
- *Dùng với thân khóa có trục tay nắm 8mm*
- *Lắp đặt: Bắt vít*

Trọn bộ gồm:

- *1 Tay nắm*
- *1 Trục nối 60 x 8mm*
- *1 Bộ vít*

Type / *Phân loại*	**Finish** / *Màu hoàn thiện*	**Article** / *Mã số*
1 side / *1 tay*	Satin SST/ *Màu inox mờ*	YPL-021 US32D
2 sides/ *Bộ 2 tay*	Satin SST/ *Màu inox mờ*	YPL-010/2SD US32D

Sliding door edge pull
Tay nắm lắp cạnh cửa lùa

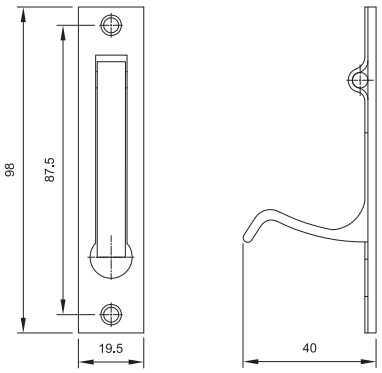

Feature

- Material: Stainless steel 304
- For pocket sliding door

Đặc tính sản phẩm

- *Vật liệu: Inox 304*
- *Dùng cho cửa trượt (trượt vào hóc tường)*

Finish / *Màu hoàn thiện*	**Article** / *Mã số*
Satin SST/ *Màu inox mờ*	YPL-030 US32D

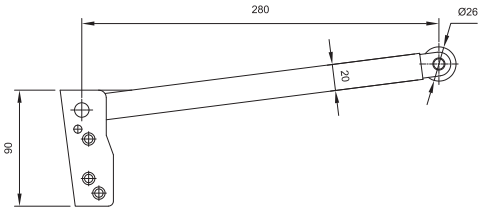

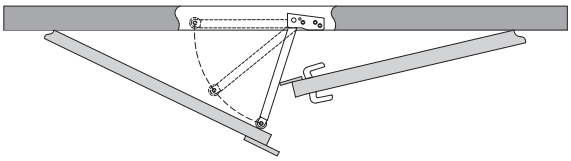

Door Coordinator
Thanh hướng cửa tuần tự

Feature

- Ensures the correct closing sequence of 2-leaf doors with door closers
- Suitable for DIN right hand and DIN left hand
- Material: Stainless Steel 304
- Mounted on door frame

Đặc tính sản phẩm

- *Đảm bảo 2 cánh đóng vào tuần tự với cơ cấu đóng cửa tự động*
- *Phù hợp cho cửa mở trái và phải*
- *Vật liệu: Inox 304*
- *Lắp đặt trên khung cửa*

Finish / *Màu hoàn thiện*	**Article** / *Mã số*
Satin SST/ *Màu inox mờ*	YSS-010 US32D

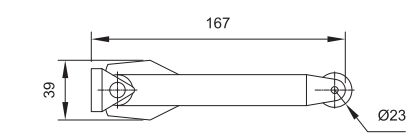

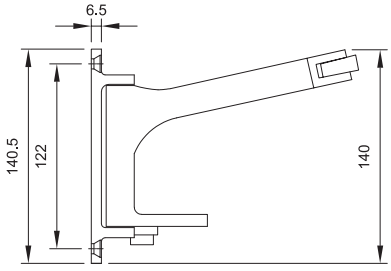

Door Coordinator
Thanh hướng cửa tuần tự

Feature

- Ensures the correct closing sequence of 2-leaf doors with door closers
- Suitable for DIN right hand and DIN left hand
- Material: Stainless Steel 304
- Mounted on door frame

Đặc tính sản phẩm

- *Đảm bảo 2 cánh đóng vào tuần tự với cơ cấu đóng cửa tự động*
- *Phù hợp cho cửa mở trái và phải*
- *Vật liệu: Inox 304*
- *Lắp đặt trên khung cửa*

Finish / *Màu hoàn thiện*	**Article** / *Mã số*
Satin SST/ *Màu inox mờ*	YDC-010 US32D

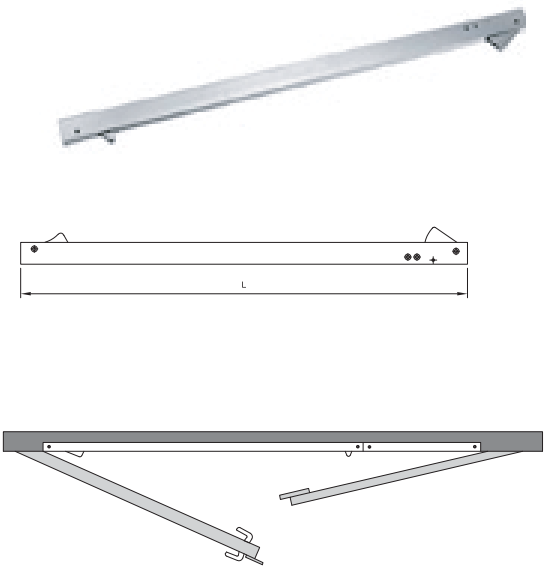

Door Coordinator
Thanh hướng cửa tuần tự

Feature

- Ensures the correct closing sequence of 2-leaf doors with door closers
- Suitable for DIN right hand and DIN left hand
- Material: Stainless Steel 304
- Mounted on door frame

Đặc tính sản phẩm

- *Đảm bảo 2 cánh đóng vào tuần tự với cơ cấu đóng cửa tự động*
- *Phù hợp cho cửa mở trái và phải*
- *Vật liệu: Inox 304*
- *Lắp đặt trên khung cửa*

Dimension C x L(mm) *Kích thước C x L(mm)*	**Article** *Mã số*
900mm	YDC-030 US32D
1320mm	YDC-040 US32D

DOOR CLOSER

Yale cung cấp các sản phẩm Tay đẩy hơi với các lực chịu tải khác nhau, phù hợp cho cửa gỗ, cửa thép hoặc cửa kính

Surface door closer Yale 300

Cơ cấu đóng cửa tự động Yale 300

Feature

- Tested to UL R21812
- Hydraulic latching action valve adjustable
- Closing speed valve adjustable
- Suitable for DIN right hand and DIN left hand

Technial information

- Closing force size EN 2 - 4
- Door width size 750 - 1100 mm
- Max. door weight 80 kg
- Max. door opening angle Approx. 180°
- Hold open angle 70° - 145°

Thông tin sản phẩm

- *Đạt chứng nhận UL R21812*
- *Điều chỉnh tốc độ đóng cuối*
- *Điều chỉnh tốc độ đóng*
- *Phù hợp cho cửa mở trái và mở phải*

Thông tin kĩ thuật

- *Lực đẩy EN 2 - 4*
- *Chiều rộng cửa 750 - 1100 mm*
- *Trọng lượng cửa tối đa: 80 kg*
- *Góc mở tối đa 180°*
- *Góc giữ cửa 70° - 145°*

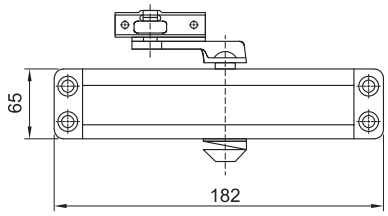

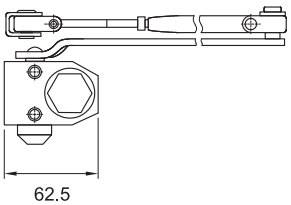

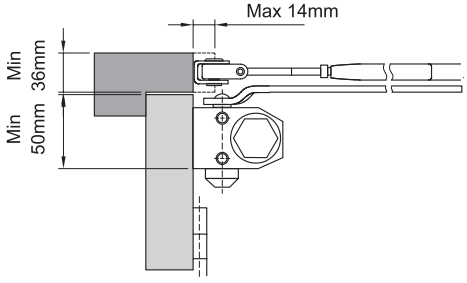

Version *Loại*	Article *Mã số*
Hold-open *Có chức năng giữ cửa*	30-0300-0004-00-60-11
Non-hold open *Không có chức năng giữ cửa*	30-0300-0001-00-60-11
Non-hold open, with parallel *Không có chức năng giữ cửa, bas lắp ngược*	30-0300-0003-00-60-11
Non-hold open, visual packing *Không có chức năng giữ cửa, đóng gói vỉ nhựa*	30-0300-0001-00-60-01
Hold open, visual packing *Có chức năng giữ cửa, đóng gói vỉ nhựa*	30-0300-0004-00-60-01

Surface door closer YIC-2124

Cơ cấu đóng cửa tự động YIC-2124

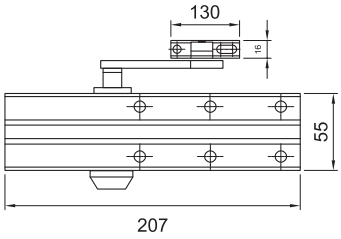

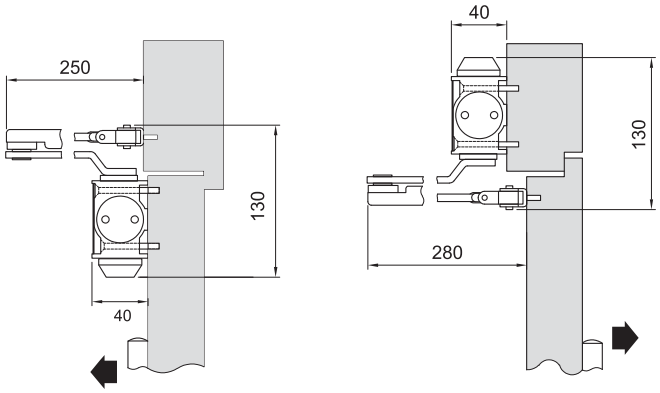

Feature

- Tested to EN 1154 and EN 1634
- Tested to confirm CE requirements
- Variable closing force by installation position of body
- Hydraulic latching action valve adjustable
- Closing speed valve adjustable
- Suitable for DIN right hand and DIN left hand

Technial information

- Closing force size EN 2 - 4
- Door width size 750 - 1100 mm
- Max. door weight 80 kg
- Max. door opening angle Approx. 180°
- Hold open angle 70° - 145°

Thông tin sản phẩm

- *Đạt chứng nhận EN 1154 và EN 1634*
- *Đạt tiêu chuẩn CE*
- *Điều chỉnh lực đóng (tùy theo vị trí lắp đặt)*
- *Điều chỉnh tốc độ đóng cuối*
- *Điều chỉnh tốc độ đóng*
- *Phù hợp cho cửa mở trái và mở phải*

Thông tin kĩ thuật

- *Lực đẩy EN 2 - 4*
- *Chiều rộng cửa 750 - 1100 mm*
- *Trọng lượng cửa tối đa: 80 kg*
- *Góc mở tối đa 180°*
- *Góc giữ cửa 70° - 145°*

Version *Loại*	**Article** *Mã số*
Hold-open *Có chức năng giữ cửa*	YIC-2124HO
Non-hold open *Không có chức năng giữ cửa*	YIC-2124

Surface door closer YDC-3025

Cơ cấu đóng cửa tự động YDC-3025

Feature

- Tested to EN 1154 and EN 1634
- Tested to confirm CE requirements
- Variable closing force by installation position of body
- Hydraulic latching action valve adjustable
- Closing speed valve adjustable
- Suitable for DIN right hand and DIN left hand

Technial information

- Closing force size EN 2 - 5
- Door width size 750 - 1250 mm
- Max. door weight 100 kg
- Max. door opening angle Approx. 180°
- Hold open angle 70° - 145°

Thông tin sản phẩm

- *Đạt chứng nhận EN 1154 và EN 1634*
- *Đạt tiêu chuẩn CE*
- *Điều chỉnh lực đóng (tùy theo vị trí lắp đặt)*
- *Điều chỉnh tốc độ đóng cuối*
- *Điều chỉnh tốc độ đóng*
- *Phù hợp cho cửa mở trái và mở phải*

Thông tin kĩ thuật

- *Lực đẩy EN 2 - 5*
- *Chiều rộng cửa 750 - 1250 mm*
- *Trọng lượng cửa tối đa: 100 kg*
- *Góc mở tối đa 180°*
- *Góc giữ cửa 70° - 145°*

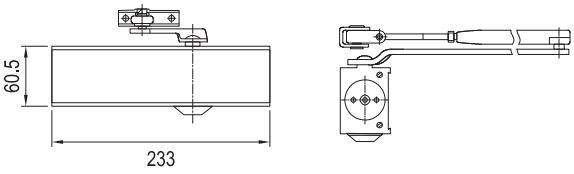

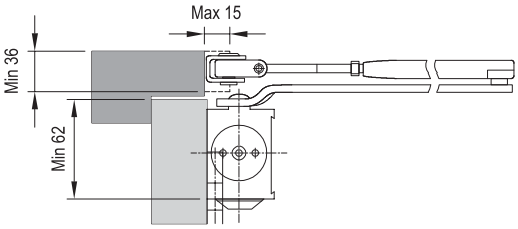

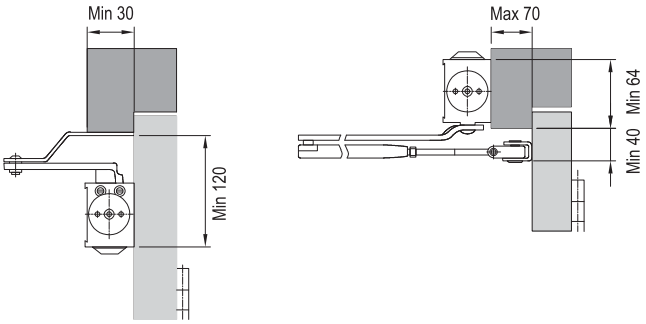

Version *Loại*	Article *Mã số*
Hold-open *Có chức năng giữ cửa*	YDC-3025HO
Non-hold open *Không có chức năng giữ cửa*	YDC-3025

Surface door closer YIC-3026

Cơ cấu đóng cửa tự động YIC-3026

Feature

- Tested to EN 1154 and EN 1634
- Tested to confirm CE requirements
- Variable closing force by installation position of body
- Hydraulic latching action valve adjustable
- Closing speed valve + backcheck valve adjustable
- Suitable for DIN right hand and DIN left hand

Technial information

- Closing force size EN 2 - 6
- Door width size 750 - 1400 mm
- Max. door weight 120 kg
- Max. door opening angle Approx. 180°
- Hold open angle 70° - 150°

Thông tin sản phẩm

- *Đạt chứng nhận EN 1154 và EN 1634*
- *Đạt tiêu chuẩn CE*
- *Điều chỉnh lực đóng (tùy theo vị trí lắp đặt)*
- *Điều chỉnh tốc độ đóng cuối*
- *Điều chỉnh tốc độ đóng và lực phản*
- *Phù hợp cho cửa mở trái và mở phải*

Thông tin kĩ thuật

- *Lực đẩy EN 2 - 6*
- *Chiều rộng cửa 750 - 1400 mm*
- *Trọng lượng cửa tối đa: 120 kg*
- *Góc mở tối đa 180°*
- *Góc giữ cửa 70° - 150°*

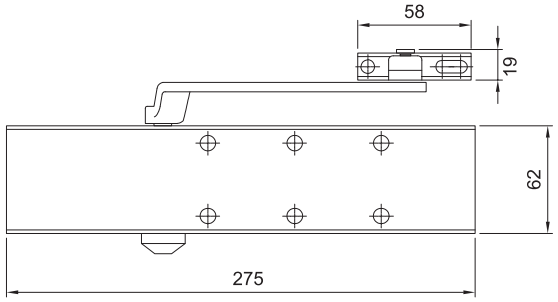

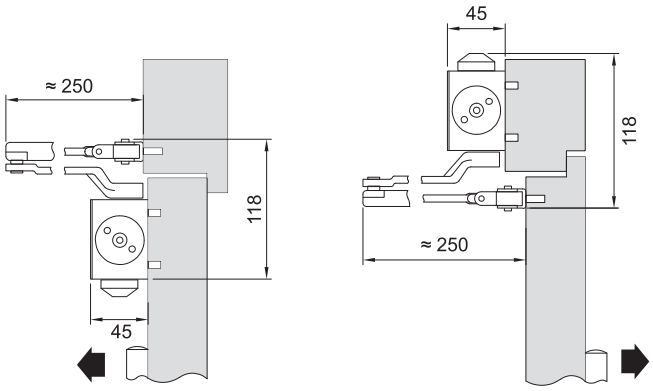

Version *Loại*	Article *Mã số*
Hold-open + Backcheck *Có chức năng giữ cửa + Điều chỉnh lực phản*	YIC-3026A HO
Non-hold open + Backcheck *Không giữ cửa + Điều chỉnh lực phản*	YIC-3026A
Hold-open + Backcheck + Delay *Có chức năng giữ cửa + Điều chỉnh lực phản + Đóng chậm*	YIC-3026DA HO
Non hold-open + Backcheck + Delay *Không Có chức năng giữ cửa + Điều chỉnh lực phản + Đóng chậm*	YIC-3026DA

Concealed door closer DCR-8000

Cơ cấu đóng cửa tự động DCR-8000

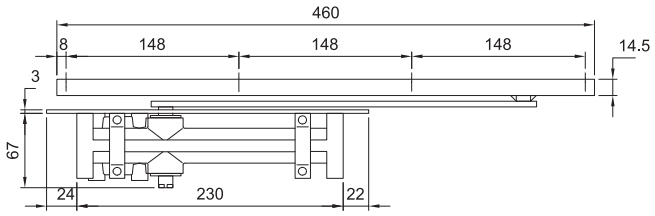

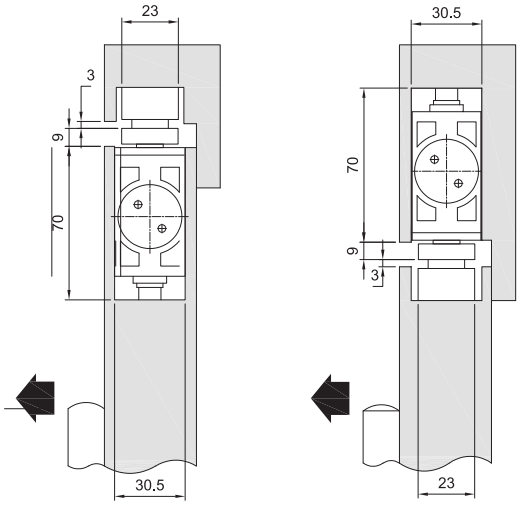

Feature

- Tested to EN 1154
- Closing force valve adjustable
- Hydraulic latching action valve adjustable
- Closing speed valve adjustable. Backcheck (optional)
- Concealed installation

Technial information

- Closing force size EN 2, 3, 4, 5
- Door width size 750 - 1250 mm
- Max. door weight 60 - 100 kg
- Max. door opening angle Approx. 120°
- Min. door panel thickness: 40mm

Thông tin sản phẩm

- *Đạt chứng nhận EN 1154*
- *Điều chỉnh lực đóng*
- *Điều chỉnh tốc độ đóng cuối*
- *Điều chỉnh tốc độ đóng. Có chức năng điều chỉnh lực phản (tùy chọn)*
- *Lắp âm trên cánh hoặc khung*

Thông tin kĩ thuật

- *Lực đẩy EN 2, 3, 4, 5*
- *Chiều rộng cửa 750 - 1250 mm*
- *Trọng lượng cửa tối đa: 60 - 100 kg*
- *Góc mở tối đa 120°*
- *Độ dày cửa tối thiểu: 40mm*

Article *Mã số*	Version *Loại*	Article *Mã số*
EN 2	Hold-open *Có chức năng giữ cửa*	DCR-8002H
	Non-hold open *Không có chức năng giữ cửa*	DCR-8002
EN 3	Hold-open *Có chức năng giữ cửa*	DCR-8003H
	Non-hold open *Không có chức năng giữ cửa*	DCR-8003
EN 4	Hold-open *Có chức năng giữ cửa*	DCR-8004H
	Non-hold open *Không có chức năng giữ cửa*	DCR-8004
EN 5	Hold-open *Có chức năng giữ cửa*	DCR-8005H
	Non-hold open *Không có chức năng giữ cửa*	DCR-8005

Concealed door closer YIC-5100

Cơ cấu đóng cửa tự động YIC-5100

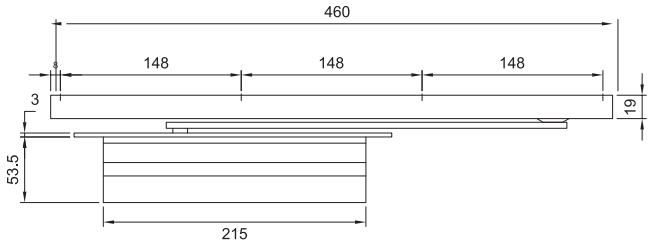

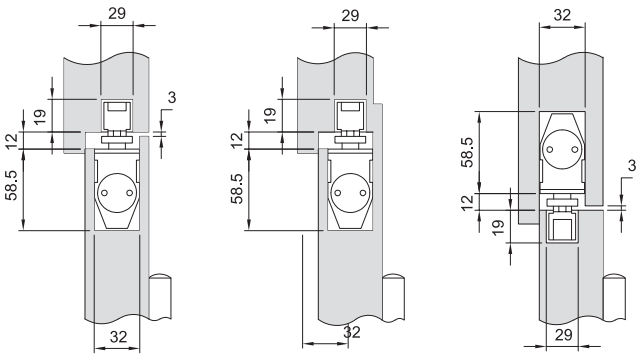

Feature

- Tested to EN 1154 and EN 1634
- Tested to confirm CE requirements
- Closing speed valve adjustable. Backcheck (optional)
- Concealed installation
- CAM action
- Suitable for DIN right hand and DIN left hand

Technial information

- Closing force size EN 3, 4
- Door width size 850 - 1100 mm
- Max. door weight 80 kg
- Max. door opening angle Approx. 145°
- Min. door panel thickness: 42mm

Thông tin sản phẩm

- *Đạt chứng nhận EN 1154 và EN 1634*
- *Đạt tiêu chuẩn CE*
- *Điều chỉnh lực đóng. Có chức năng điều chỉnh lực phản (tùy chọn)*
- *Lắp âm trên cánh hoặc khung*
- *Có cơ cấu CAM - hỗ trợ lực mở*
- *Phù hợp cho cửa mở trái và mở phải*

Thông tin kĩ thuật

- *Lực đẩy EN 3, 4*
- *Chiều rộng cửa 850 - 1100 mm*
- *Trọng lượng cửa tối đa: 80 kg*
- *Góc mở tối đa 145°*
- *Độ dày cửa tối thiểu: 42mm*

Article *Mã số*	Version *Loại*	Article *Mã số*
EN 3	Hold-open *Có chức năng giữ cửa*	YIC 5103H
	Non-hold open *Không có chức năng giữ cửa*	YIC 5103
EN 4	Hold-open *Có chức năng giữ cửa*	YIC 5104H
	Non-hold open *Không có chức năng giữ cửa*	YIC 5104

Concealed door closer YIC-5124

Cơ cấu đóng cửa tự động YIC-5124

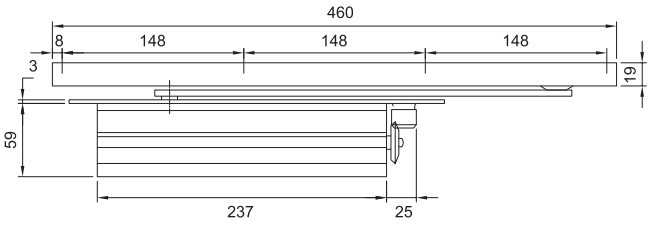

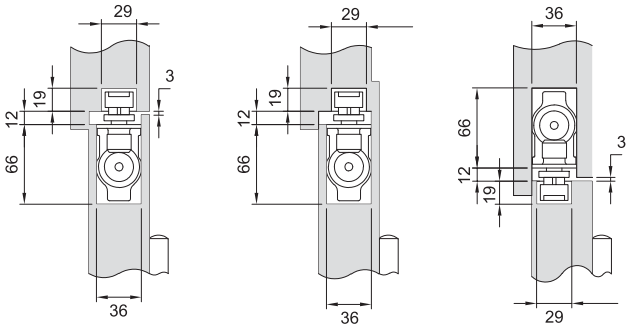

Feature

- Tested to EN 1154 and EN 1634
- Tested to confirm CE requirements
- Closing speed valve adjustable
- Latching action valve adjustable
- Backcheck & delay (optional)
- Concealed installation. CAM action
- Suitable for DIN right hand and DIN left hand

Technial information

- Closing force size EN 2 - 4
- Door width size 850 - 1100 mm
- Max. door weight 80 kg
- Max. door opening angle Approx. 120°
- Min. door panel thickness: 46mm

Thông tin sản phẩm

- *Đạt chứng nhận EN 1154 và EN 1634*
- *Đạt tiêu chuẩn CE*
- *Điều chỉnh lực đóng*
- *Điều chỉnh tốc độ đóng cuối*
- *Có chức năng điều chỉnh lực phản / lực đóng chậm (tùy chọn)*
- *Lắp âm trên cánh hoặc khung. Có cơ cấu CAM - hỗ trợ lực mở*
- *Phù hợp cho cửa mở trái và mở phải*

Thông tin kĩ thuật

- *Lực đẩy EN 2 - 4*
- *Chiều rộng cửa 750 - 1100 mm*
- *Trọng lượng cửa tối đa: 80 kg*
- *Góc mở tối đa 120°*
- *Độ dày cửa tối thiểu: 46mm*

Version *Loại*	**Article** *Mã số*
Hold-open *Có chức năng giữ cửa*	YIC 5124HO
Non-hold open *Không có chức năng giữ cửa*	YIC 5124

Concealed door closer YIC-5125

Cơ cấu đóng cửa tự động YIC-5125

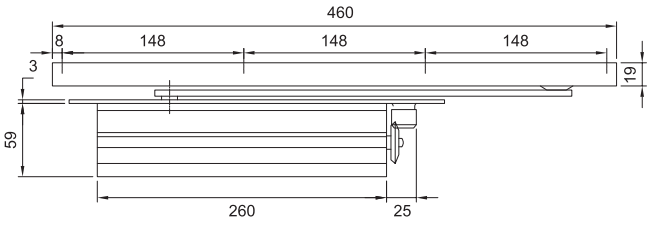

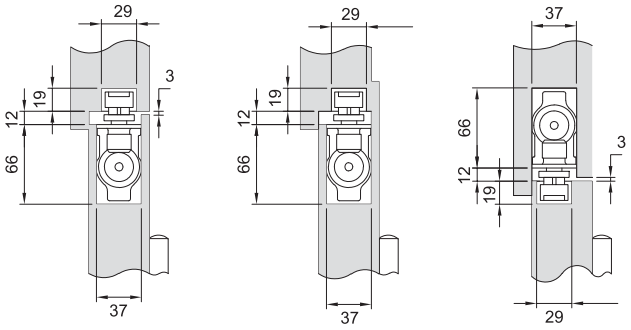

Feature

- Tested to EN 1154 and EN 1634
- Tested to confirm CE requirements
- Closing speed valve adjustable
- Latching action valve adjustable
- Backcheck & delay (optional)
- Concealed installation. CAM action
- Suitable for DIN right hand and DIN left hand

Technial information

- Closing force size EN 2 - 5
- Door width size 850 - 1250 mm
- Max. door weight 100 kg
- Max. door opening angle Approx. 115°
- Min. door panel thickness: 50mm

Thông tin sản phẩm

- *Đạt chứng nhận EN 1154 và EN 1634*
- *Đạt tiêu chuẩn CE*
- *Điều chỉnh lực đóng*
- *Điều chỉnh tốc độ đóng cuối*
- *Có chức năng điều chỉnh lực phản / lực đóng chậm (tùy chọn)*
- *Lắp âm trên cánh hoặc khung. Có cơ cấu CAM - hỗ trợ lực mở*
- *Phù hợp cho cửa mở trái và mở phải*

Thông tin kĩ thuật

- *Lực đẩy EN 2 - 5*
- *Chiều rộng cửa 750 - 1250 mm*
- *Trọng lượng cửa tối đa: 100 kg*
- *Góc mở tối đa 115°*
- *Độ dày cửa tối thiểu: 50mm*

Version *Loại*	**Article** *Mã số*
Hold-open *Có chức năng giữ cửa*	YIC 5125HO
Non-hold open *Không có chức năng giữ cửa*	YIC 5125

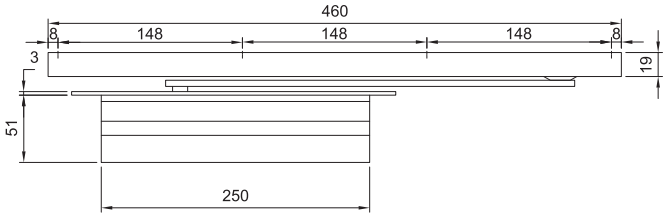

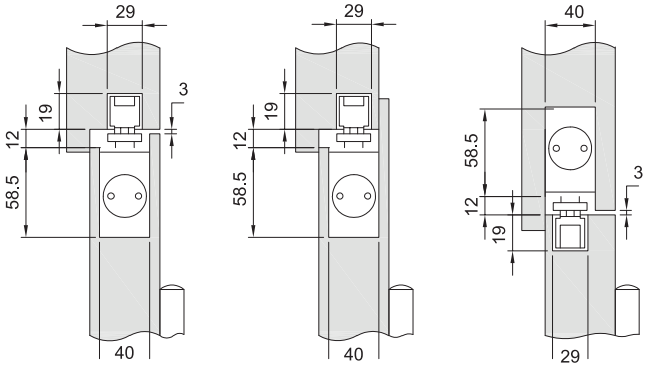

Concealed door closer YIC-5136

Cơ cấu đóng cửa tự động YIC-5136

Feature

- CAM action
- Concealed installation
- Closing force valve adjustable
- Latching action valve adjustable
- Closing speed valve adjustable
- Suitable for DIN right hand and DIN left hand

Technial information

- Closing force size EN 2 - 5
- Door width size 850 - 1250 mm
- Max. door weight 100 kg
- Max. door opening angle Approx. 115°
- Min. door panel thickness: 50mm

Thông tin sản phẩm

- *Có cơ cấu CAM - hỗ trợ lực mở*
- *Lắp âm trên cánh hoặc khung*
- *Điều chỉnh lực đóng*
- *Điều chỉnh tốc độ đóng cuối*
- *Điều chỉnh tốc độ đóng*
- *Phù hợp cho cửa mở trái và mở phải*

Thông tin kĩ thuật

- *Lực đẩy EN 2 - 5*
- *Chiều rộng cửa 750 - 1250 mm*
- *Trọng lượng cửa tối đa: 100 kg*
- *Góc mở tối đa 115°*
- *Độ dày cửa tối thiểu: 50mm*

Version *Loại*	**Article** *Mã số*
Hold-open *Có chức năng giữ cửa*	YIC 5136HO
Non-hold open *Không có chức năng giữ cửa*	YIC 5136

PANIC EXIT DEVICE

Vấn đề thoát hiểm an toàn luôn là ưu tiên hàng đầu đặt ra cho tất cả công trình. Thiết bị thoát hiểm Yale đạt tiêu chuẩn về chất lượng UL / cUL, thiết kế phù hợp mọi loại cửa, đảm bảo cho yêu cầu sử dụng cao nhất.

Standard panic exit device
Thanh đẩy thoát hiểm

Feature

- Area of application: For rebated or flush, single or couple wooden or steel door
- Suitable for emergency exit door
- Length of touch bar: 1045mm, can be cut to 600mm
- ANSI Grade 1
- UL fire test 3 hours - UL 305 & UL 10C
- Suitable for DIN right hand and DIN left hand
- Opening of door from inside: By pushing the touchbar
- Opening of door from outside: By activating lever handle and key to lock or unlock

Thông tin sản phẩm

- *Dùng cho: Cửa gỗ / thép. Cửa đơn / đôi. Cửa phẳng / có ngàm âm dương*
- *Phù hợp cho cửa thoát hiểm*
- *Chiều dài thanh đẩy: 1045mm, có thể cắt đến 600mm*
- *Đạt tiêu chuẩn ANSI Grade 1*
- *Chống cháy 3 giờ theo tiêu chuẩn UL 305 & UL 10C*
- *Phù hợp cho cửa mở trái và mở phải*
- *Phương thức mở cửa từ bên trong: Nhấn vào tay nắm*
- *Phương thức mở cửa từ bên ngoài: Gạt tay nắm hoặc dùng chìa*

Touch bar - single locking
Thanh đẩy thoát hiểm - chốt ngang

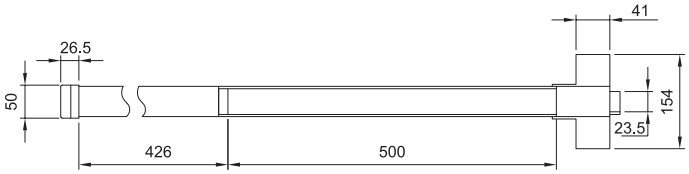

Supply with

- 1 Touch bar
- 1 Striking plate

Trọn bộ gồm

- *1 Thanh đẩy thoát hiểm*
- *1 Bas chốt*

Material *Vật liệu*	**Finish** *Màu hoàn thiện*	**Article** *Mã số*
Stainless steel 304 *Inox 304*	Satin *Mờ*	F5000 US32D
Steel *Thép*	Silver powder coating *Sơn tĩnh điện bạc*	F5000 USP

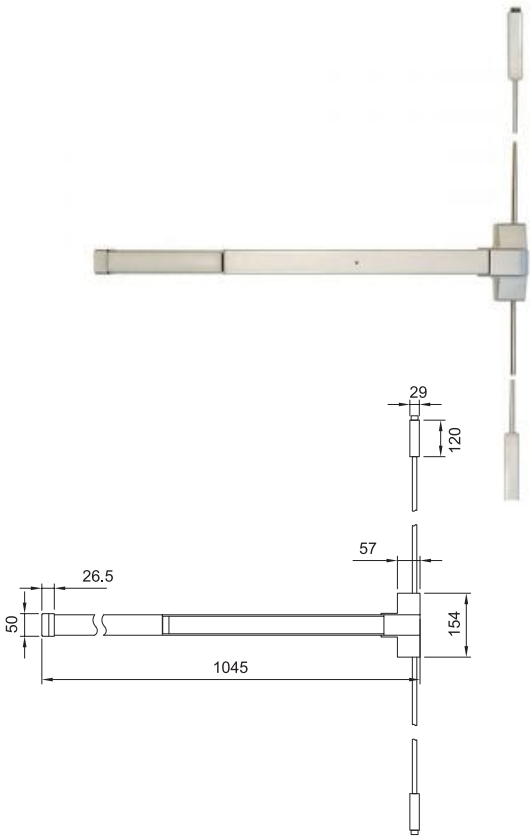

Touch bar - double locking (vertical)
Thanh đẩy thoát hiểm - chốt dọc

Technical information

- Door height: Max. 2100mm (Door up to 2400mm height - please request)

Thông tin kỹ thuật

- *Phù hợp cho cửa cao 2100mm (Cửa cao 2400mm - có thể đặt hàng riêng)*

Material *Vật liệu*	Finish *Màu hoàn thiện*	Article *Mã số*
Stainless steel 304 *Inox 304*	Satin *Mờ*	F5600 US32D
Steel *Thép*	Silver powder coating *Sơn tĩnh điện bạc*	F5600 USP

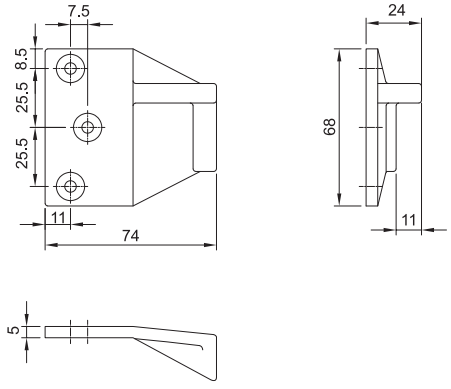

Striking plate
Bas chốt ngang

Feature

- For double door using touch bar on active leaf

Thông tin sản phẩm

- *Dùng cho cửa đôi (lắp thanh thoát hiểm trên cánh chủ động)*

Material *Vật liệu*	Finish *Màu hoàn thiện*	Article *Mã số*
Zinc alloy *Hợp kim kẽm*	Silver powder coating *Sơn tĩnh điện bạc*	YDDS

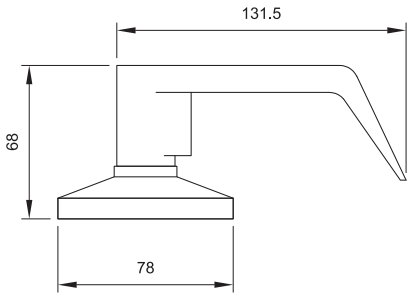

Lever handle for panic bar
Tay nắm cho cửa thoát hiểm

Feature

- Lever CAN NOT OPERATE when door locked
- Material: Zinc alloy
- Rose diameter: 78mm
- Supplied with 3 keys

Đặc tính

- *Tay nắm KHÔNG GẠT ĐƯỢC khi cửa bị khóa*
- *Vật liệu: Hợp kim kẽm*
- *Đường kính nắp chụp: 78mm*
- *Bao gồm 3 chìa*

Material *Vật liệu*	**Finish** *Màu hoàn thiện*	**Article** *Mã số*
Zinc alloy *Hợp kim kẽm*	Satin Chrome *Chrome mờ*	4693 US26D

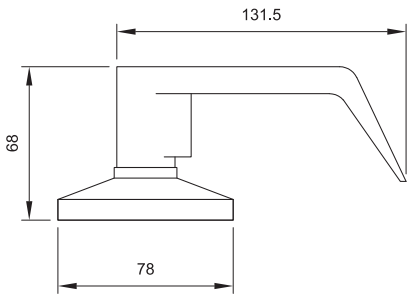

Lever handle for panic bar
Tay nắm cho cửa thoát hiểm

Feature

- Lever CAN OPERATE when door locked
- Material: Zinc alloy
- Rose diameter: 78mm
- Supplied with 3 keys

Đặc tính

- *Tay nắm VẪN GẠT ĐƯỢC khi cửa bị khóa*
- *Vật liệu: Hợp kim kẽm*
- *Đường kính nắp chụp: 78mm*
- *Bao gồm 3 chìa*

Material *Vật liệu*	**Finish** *Màu hoàn thiện*	**Article** *Mã số*
Zinc alloy *Hợp kim kẽm*	Satin Chrome *Chrome mờ*	4694 US26D

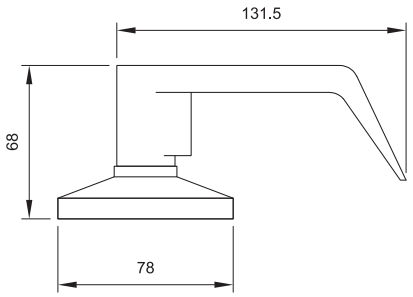

Lever handle for panic bar
Tay nắm cho cửa thoát hiểm

Feature

- Dummy lever handle
- Material: Zinc alloy
- Rose diameter: 78mm

Đặc tính

- *Tay nắm không có khóa*
- *Vật liệu: Hợp kim kẽm*
- *Đường kính nắp chụp: 78mm*

Material *Vật liệu*	**Finish** *Màu hoàn thiện*	**Article** *Mã số*
Zinc alloy *Hợp kim kẽm*	Satin Chrome *Chrome mờ*	4696 US26D

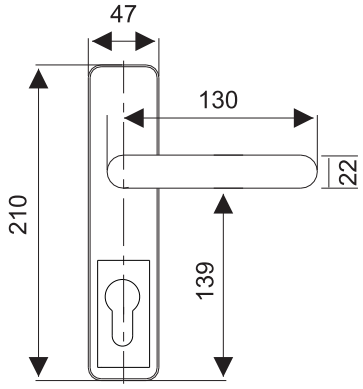

Lever handle on backplate for panic bar
Tay nắm đế dài cho cửa thoát hiểm

Supply with

- Mounting hardware
- Instructions
- Supplied without cylinder

Trọn bộ gồm

- *Bộ phụ kiện lắp đặt*
- *Hướng dẫn lắp đặt*
- *Không bao gồm ruột khóa*

Material *Vật liệu*	**Finish** *Màu hoàn thiện*	**Article** *Mã số*
Stainless Steel 304 *Inox 304*	Satin *Mờ*	4695 US26D

Eco panic exit device
Thanh đẩy thoát hiểm

Feature

- Area of application: For rebated or flush, single or couple wooden or steel door
- Suitable for emergency exit door
- Length of touch bar: 1045mm, can be cut to 600mm
- ANSI Grade 1
- Suitable for DIN right hand and DIN left hand
- Opening of door from inside: By pushing the touchbar
- Opening of door from outside: By activating lever handle and key to lock or unlock

Thông tin sản phẩm

- *Dùng cho: Cửa gỗ / thép. Cửa đơn / đôi. Cửa phẳng / có ngàm âm dương*
- *Phù hợp cho cửa thoát hiểm*
- *Chiều dài thanh đẩy: 1045mm, có thể cắt đến 600mm*
- *Đạt tiêu chuẩn ANSI Grade 1*
- *Phù hợp cho cửa mở trái và mở phải*
- *Phương thức mở cửa từ bên trong: Nhấn vào tay nắm*
- *Phương thức mở cửa từ bên ngoài: Gạt tay nắm hoặc dùng chìa*

Touch Bar
Thanh Thoát Hiểm

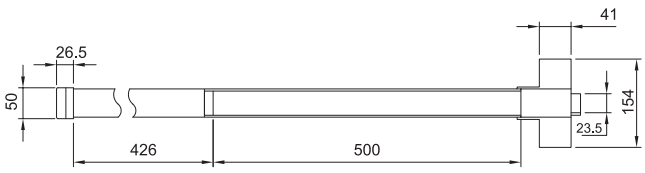

Supply with

- 1 Touch bar
- 1 Striking plate

Trọn bộ gồm

- *1 Thanh đẩy thoát hiểm*
- *1 Bas chốt*

Material *Vật liệu*	**Finish** *Màu hoàn thiện*	**Article** *Mã số*
Stainless steel 304 *Inox 304*	Satin *Mờ*	YPE500 US32D
Steel *Thép*	Silver powder coating *Sơn tĩnh điện bạc*	YPE500 USP

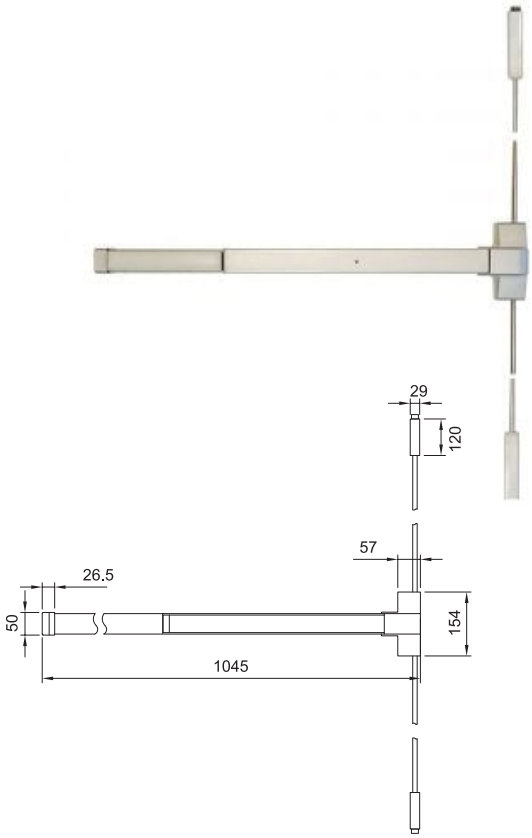

Touch bar - double locking (vertical)
Thanh đẩy thoát hiểm - chốt dọc

Technical information

- Door height: Max. 2100mm (Door up to 2400mm height - please request)

Thông tin kỹ thuật

- *Phù hợp cho cửa cao 2100mm (Cửa cao 2400mm - có thể đặt hàng riêng)*

Material *Vật liệu*	Finish *Màu hoàn thiện*	Article *Mã số*
Stainless steel 304 *Inox 304*	Satin *Mờ*	YEP560 US32D
Steel *Thép*	Silver powder coating *Sơn tĩnh điện bạc*	YEP560 USP

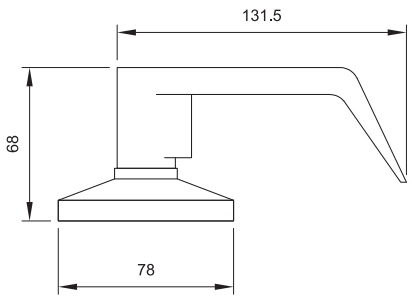

Eco lever handle for panic bar
Tay nắm cho cửa thoát hiểm

Feature

- Lever CAN NOT OPERATE when door locked
- Material: Zinc alloy
- Rose diameter: 78mm
- Supplied with 3 keys

Đặc tính

- *Tay nắm KHÔNG GẠT ĐƯỢC khi cửa bị khóa*
- *Vật liệu: Hợp kim kẽm*
- *Đường kính nắp chụp: 78mm*
- *Bao gồm 3 chìa*

Material *Vật liệu*	Finish *Màu hoàn thiện*	Article *Mã số*
Zinc alloy *Hợp kim kẽm*	Satin Chrome *Chrome mờ*	4697 US26D

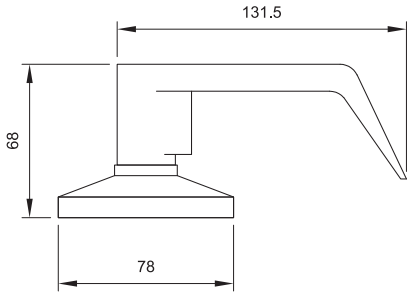

Eco lever handle for panic bar
Tay nắm cho cửa thoát hiểm

Feature

- Dummy lever handle
- Material: Zinc alloy
- Rose diameter: 78mm

Đặc tính

- *Tay nắm không có khóa*
- *Vật liệu: Hợp kim kẽm*
- *Đường kính nắp chụp: 78mm*

Material *Vật liệu*	**Finish** *Màu hoàn thiện*	**Article** *Mã số*
Zinc alloy *Hợp kim kẽm*	Satin Chrome *Chrome mờ*	4698 US26D

FLOOR SPRING

GLASS FITTING

Yale cung cấp đầy đủ phụ kiện dành cho các cửa mở 2 chiều, cửa kính không khung, ... đa dạng về chức năng và thiết kế, phụ hợp cho mọi loại công trình.

Floor spring Series YFS8003

Bản lề sàn dòng YFS8003

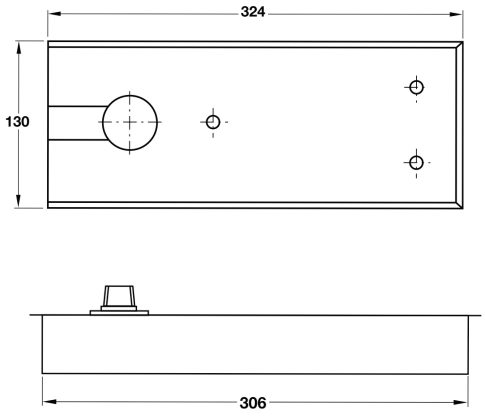

Feature

- For single / double swing door, timber / glass / alu door
- Hydraulic latching action valve adjustable
- Closing speed valve adjustable
- With hold-open function kept door hold at 90°
- Closing force according to CE EN 1154:1996 + A1:2002
- Closing force according to ANSI/BHMA A156.4

Technial information

- For fixed size EN 2, 3, 4
- Door width size 750 - 1200 mm
- Max. door weight 80 - 120kg
- Max. door opening angle Approx. 130°
- Max. door height: 2400mm

Supply with

- 1 Floor spring
- 1 Cover plate

Thông tin sản phẩm

- *Phù hợp cho cửa 1 / 2 chiều, cửa gỗ / kính / thép*
- *Điều chỉnh tốc độ đóng cuối*
- *Điều chỉnh tốc độ đóng*
- *Tích hợp chức năng giữa cửa (ở vị trí 90°)*
- *Phù hợp tiêu chuẩn CE EN 1154:1996 + A1:2002*
- *Phù hợp tiêu chuẩn ANSI/BHMA A156.4*

Thông tin kĩ thuật

- *Lực đẩy EN 2, 3, 4*
- *Chiều rộng cửa 750 - 1200 mm*
- *Trọng lượng cửa tối đa: 80 - 120kg*
- *Góc mở tối đa 130°*
- *Chiều cao cửa tối đa 2400mm*

Trọn bộ gồm

- *1 Bản lề sàn*
- *1 Nắp che*

Article *Mã số*	**Version** *Loại*	**Article** *Mã số*
Polish Stainless Steel *Inox bóng*	EN 2	YFS 8003-2 US32
	EN 3	YFS 8003-3 US32
	EN 4	YFS 8003-4 US32

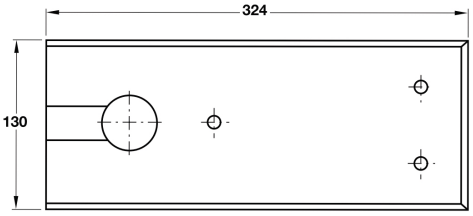

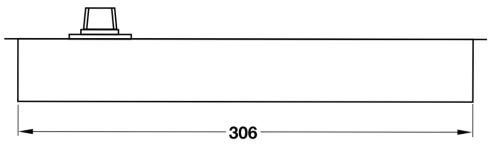

Floor spring with SS316 cover

Bản lề sàn với nắp che inox 316

Feature

- For single / double swing door, timber / glass / alu door
- Hydraulic latching action valve adjustable
- Closing speed valve adjustable
- With hold-open function kept door hold at 90°
- Closing force according to CE EN 1154:1996 + A1:2002

Technial information

- For fixed size EN 3, 4, 5, 6
- Door width size 850 - 1400 mm
- Max. door weight 120 - 2520kg
- Max. door opening angle Approx. 130°
- Max. door height: 2400mm

Supply with

- 1 Floor spring
- 1 Cover plate SS316

Thông tin sản phẩm

- *Phù hợp cho cửa 1 / 2 chiều, cửa gỗ / kính / thép*
- *Điều chỉnh tốc độ đóng cuối*
- *Điều chỉnh tốc độ đóng*
- *Tích hợp chức năng giữa cửa (ở vị trí 90°)*
- *Phù hợp tiêu chuẩn CE EN 1154:1996 + A1:2002*

Thông tin kĩ thuật

- *Lực đẩy EN 3, 4, 5, 6*
- *Chiều rộng cửa 850 - 1400 mm*
- *Trọng lượng cửa tối đa: 120 - 250kg*
- *Góc mở tối đa 130°*
- *Chiều cao cửa tối đa 2400mm*

Trọn bộ gồm

- *1 Bản lề sàn*
- *1 Nắp che inox 316*

Article *Mã số*	Version *Loại*	Article *Mã số*
Polish Stainless Steel *Inox bóng*	EN 3	YFS 120 US32
	EN 4	YFS 150 US32
	EN 5	YFS 200 US32
	EN 6	YFS 250 US32
Polish Brass PVD *Màu đồng bóng PVD*	EN 3	YFS 120 US3
	EN 4	YFS 150 US3
	EN 5	YFS 200 US3
	EN 6	YFS 250 US3

Patch fitting
Kẹp kính

Bottom door patch to suit Floor Spring
Kẹp kính dưới (liên kết bản lề sàn)

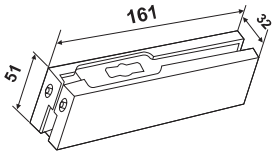

Finish *Màu hoàn thiện*	Article *Mã số*
Polished SS/ *Inox bóng*	YPF-010 US32

Top door patch to suit 15mm pivot
Kẹp kính trên (liên kết trục pivot 15mm)

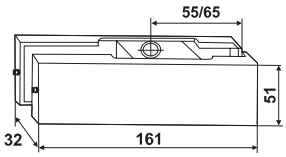

Finish *Màu hoàn thiện*	Article *Mã số*
Polished SS/ *Inox bóng*	YPF-020 US32

Top patch for over panel with 15mm pivot
Kẹp liên kết panel kính trên (trục 15mm)

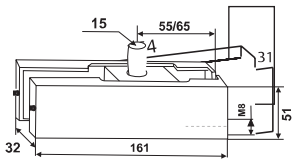

Finish *Màu hoàn thiện*	Article *Mã số*
Polished SS/ *Inox bóng*	YPF-030 US32

Top patch for over & side panel with 15mm pivot - L shape
Kẹp liên kết panel kính trên & cạnh (trục 15mm) - Kẹp L

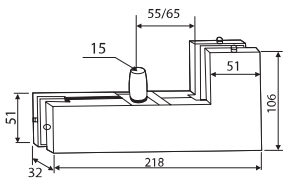

Finish *Màu hoàn thiện*	Article *Mã số*
Polished SS/ *Inox bóng*	YPF-040 US32

Patch fitting
Kẹp kính

Bottom door patch to suit Floor Spring
Kẹp kính dưới (liên kết bản lề sàn)

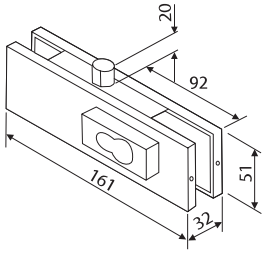

Finish *Màu hoàn thiện*	Article *Mã số*
Polished SS/ *Inox bóng*	YPL-010 US32

Top door patch to suit 15mm pivot
Kẹp kính trên (liên kết trục pivot 15mm)

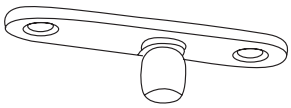

Finish *Màu hoàn thiện*	Article *Mã số*
Polished SS/ *Inox bóng*	YPP-010 US32

Top patch for over panel with 15mm pivot
Kẹp liên kêt panel kính trên (trục 15mm)

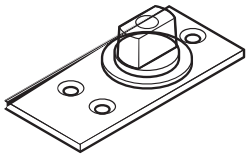

Finish *Màu hoàn thiện*	Article *Mã số*
Polished SS/ *Inox bóng*	985-35

Top patch for over & side panel with 15mm pivot - L shape
Kẹp liên kêt panel kính trên & cạnh (trục 15mm) - Kẹp L

Finish *Màu hoàn thiện*	Article *Mã số*
Polished SS/ *Inox bóng*	DC-A-T&B I-A

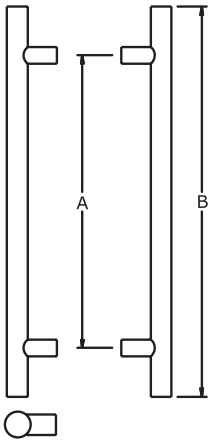

Pull handle
Tay nắm đẩy / kéo

Technical information

- Back to back mounted handle
- H type
- Tube handle with dia 30mm
- Suitable for door glass 12mm thick or timber / metal door 38 - 52mm thick
- Material: Stainless steel
- Finish: US32D

Thông tin sản phẩm

- *Tay nắm liên kết 2 bên*
- *Thiết kế dạng thẳng, chữ H*
- *Tay tròn, đường kính 32mm*
- *Phù hợp với cửa kính dày 12mm, cửa gỗ / cửa kim loại dày 38 - 52mm*
- *Vật liệu: Inox 304*
- *Màu hoàn thiện: Inox mờ*

A	B	Article *Mã số*
300mm	400mm	YEH-441A US32D
400mm	600mm	YEH-441B US32D
600mm	800mm	YEH-441C US32D
1100mm	1200mm	YEH-441D US32D
1400mm	1600mm	YEH-441E US32D

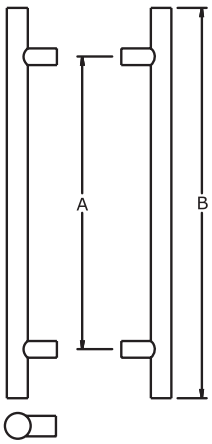

Pull handle
Tay nắm đẩy / kéo

Technical information

- Back to back mounted handle
- H type
- Tube handle with dia 51mm
- Suitable for door glass 12mm thick or timber / metal door 38 - 50mm thick
- Material: Stainless steel
- Finish: US32D + US32

Thông tin sản phẩm

- *Tay nắm liên kết 2 bên*
- *Thiết kế dạng thẳng, chữ H*
- *Tay tròn, đường kính 51mm*
- *Phù hợp với cửa kính dày 12mm, cửa gỗ / cửa kim loại dày 38 - 50mm*
- *Vật liệu: Inox 304*
- *Màu hoàn thiện: Inox mờ + bóng*

A	B	Article *Mã số*
300mm	450mm	YEH-440A US32D
400mm	600mm	YEH-440B US32D
500mm	800mm	YEH-440C US32D
600mm	1000mm	YEH-440D US32D
700mm	1200mm	YEH-440E US32D
800mm	1400mm	YEH-440F US32D

Pull handle
Tay nắm đẩy / kéo

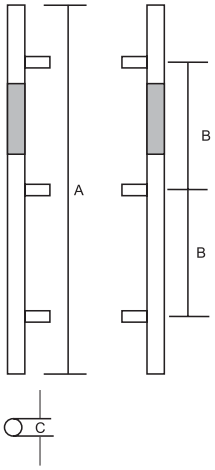

Technical information

- Back to back mounted handle
- H type
- Tube handle with dia 38mm
- Suitable for door glass 12mm thick or timber / metal door 38 - 50mm thick
- Material: Stainless steel
- Finish: US32D + veneer

Thông tin sản phẩm

- *Tay nắm liên kết 2 bên*
- *Thiết kế dạng thẳng, chữ H*
- *Tay tròn, đường kính 38mm*
- *Phù hợp với cửa kính dày 12mm, cửa gỗ / cửa kim loại dày 38 - 50mm*
- *Vật liệu: Inox 304*
- *Màu hoàn thiện: Inox mờ + bọc veneer*

A	B	C	Article *Mã số*
1000mm	335 x 465mm	38mm	YEH-236A US32D
1200mm	435 x 565mm	38mm	YEH-236B US32D

Pull handle
Tay nắm đẩy / kéo

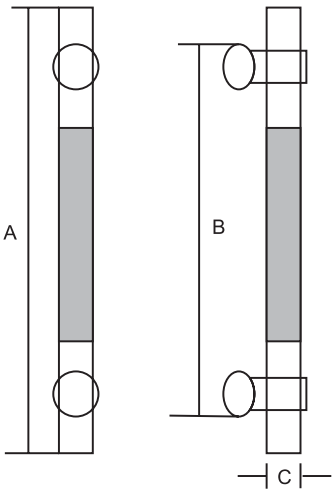

Technical information

- Back to back mounted handle
- H type
- Tube handle with dia 38mm
- Suitable for door glass 12mm thick or timber / metal door 38 - 50mm thick
- Material: Stainless steel
- Finish: US32D + veneer

Thông tin sản phẩm

- *Tay nắm liên kết 2 bên*
- *Thiết kế dạng thẳng, chữ H*
- *Tay tròn, đường kính 38mm*
- *Phù hợp với cửa kính dày 12mm, cửa gỗ / cửa kim loại dày 38 - 50mm*
- *Vật liệu: Inox 304*
- *Màu hoàn thiện: Inox mờ + bọc veneer*

A	B	C	Article *Mã số*
450mm	225mm	38mm	YEH-231A US32D
600mm	300mm	38mm	YEH-231B US32D
800mm	450mm	38mm	YEH-231C US32D

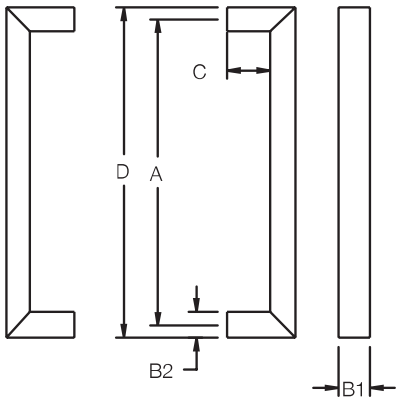

Pull handle
Tay nắm đẩy / kéo

Technical information

- Back to back mounted handle
- Concealed bolt through fixing 8x8mm
- Square handle, 38mm
- Suitable for door glass 12mm thick or timber / metal door 38 - 50mm thick
- Material: Stainless steel
- Finish: US32D

Thông tin sản phẩm

- *Tay nắm liên kết 2 bên*
- *Vít liên kết xuyên (âm) 8x8mm*
- *Tay dạng vuông, 38mm*
- *Phù hợp với cửa kính dày 12mm, cửa gỗ / cửa kim loại dày 38 - 50mm*
- *Vật liệu: Inox 304*
- *Màu hoàn thiện: Inox mờ*

A	B1	B2	C	D	Article *Mã số*
450mm	38mm	25mm	60mm	475mm	YEH-433D US32D
600mm	38mm	25mm	60mm	625mm	YEH-433E US32D
900mm	38mm	25mm	60mm	925mm	YEH-433F US32D
1100mm	38mm	25mm	60mm	1125mm	YEH-433G US32D
1200mm	38mm	25mm	60mm	1225mm	YEH-433H US32D
1500mm	38mm	25mm	60mm	1525mm	YEH-433I US32D

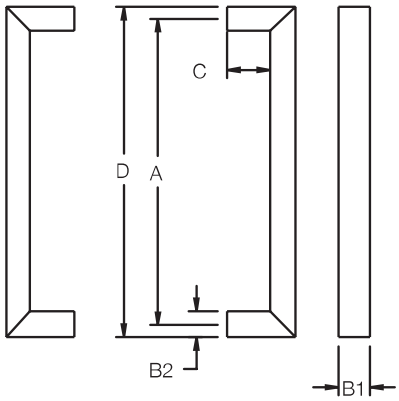

Pull handle
Tay nắm đẩy / kéo

Technical information

- Back to back mounted handle
- Concealed bolt through fixing 8x8mm
- Square handle, 38mm
- Suitable for door glass 12mm thick or timber / metal door 38 - 50mm thick
- Material: Stainless steel
- Finish: US32D

Thông tin sản phẩm

- *Tay nắm liên kết 2 bên*
- *Vít liên kết xuyên (âm) 8x8mm*
- *Tay dạng vuông, 38mm*
- *Phù hợp với cửa kính dày 12mm, cửa gỗ / cửa kim loại dày 38 - 50mm*
- *Vật liệu: Inox 304*
- *Màu hoàn thiện: Inox mờ*

A	B1	B2	C	D	Article *Mã số*
450mm	25mm	25mm	50mm	475mm	YEH-07A US32D
1100mm	25mm	25mm	50mm	1125mm	YEH-07C US32D
1200mm	25mm	25mm	50mm	1225mm	YEH-07B US32D

SHOWER FITTING

Phòng tắm có thể trở thành nơi thư giãn nhất mà bạn không ngờ ! Hãy để các phụ kiện phòng tắm Yale cùng tạo nên giá trị sống tốt nhất cho bạn.

Shower hinge Wall to Glass, 90°
Bản lề phòng tắm, Tường - Kính, 90°

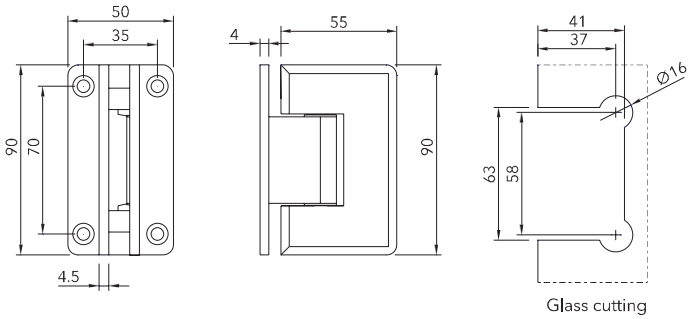

Feature

- For glass 8 - 12mm
- Door weight: max 50kg

Đặc tính

- *Dùng cho kính 8 - 12mm*
- *Tải tối đa 50kg / cánh*

Material *Chất liệu*	Finish *Màu hoàn thiện*	Article *Mã số*
Brass *Đồng thau*	Polished chrome *Chrome bóng*	Y2111 US26
SS 304 *Inox 304*	Polished SS *Inox bóng*	Y2111 US32

Shower hinge Glass to Glass, 90°
Bản lề phòng tắm, Kính - Kính, 90°

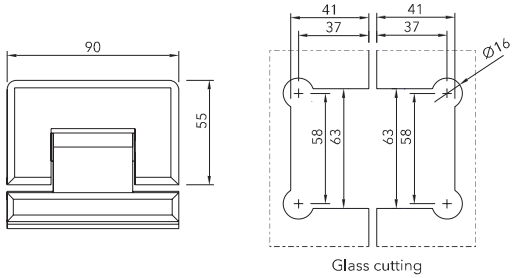

Feature

- For glass 8 - 12mm
- Door weight: max 50kg

Đặc tính

- *Dùng cho kính 8 - 12mm*
- *Tải tối đa 50kg / cánh*

Material *Chất liệu*	Finish *Màu hoàn thiện*	Article *Mã số*
Brass *Đồng thau*	Polished chrome *Chrome bóng*	Y2115 US26
SS 304 *Inox 304*	Polished SS *Inox bóng*	Y2115 US32

Shower hinge Glass to Glass, 90°
Bản lề phòng tắm, Kính - Kính, 90°

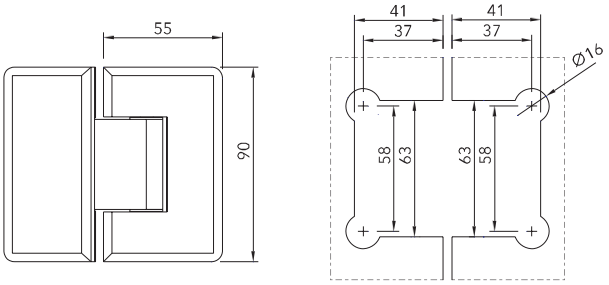

Feature

- For glass 8 - 12mm
- Door weight: max 50kg

Đặc tính

- *Dùng cho kính 8 - 12mm*
- *Tải tối đa 50kg / cánh*

Material *Chất liệu*	Finish *Màu hoàn thiện*	Article *Mã số*
Brass *Đồng thau*	Polished chrome *Chrome bóng*	Y2114 US26
SS 304 *Inox 304*	Polished SS *Inox bóng*	Y2114 US32

Shower hinge Glass to Glass, 180°
Bản lề phòng tắm, Kính - Kính, 180°

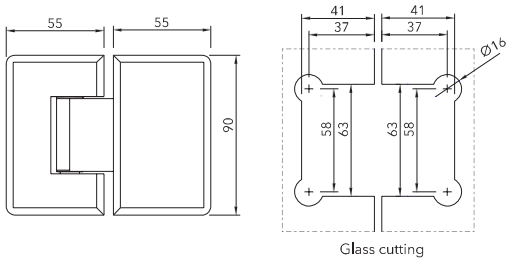

Feature

- For glass 8 - 12mm
- Door weight: max 50kg

Đặc tính

- *Dùng cho kính 8 - 12mm*
- *Tải tối đa 50kg / cánh*

Material *Chất liệu*	Finish *Màu hoàn thiện*	Article *Mã số*
Brass *Đồng thau*	Polished chrome *Chrome bóng*	Y2113 US26
SS 304 *Inox 304*	Polished SS *Inox bóng*	Y2113 US32

Glass connector, Wall to Glass, 90°
Kẹp nối kính, Tường - Kính, 90°

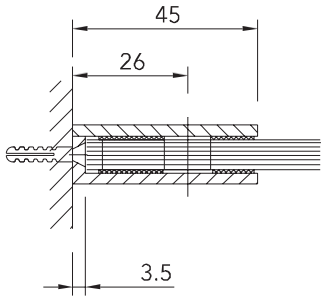

Feature

- For glass 8 - 12mm

Đặc tính

- *Dùng cho kính 8 - 12mm*

Material *Chất liệu*	Finish *Màu hoàn thiện*	Article *Mã số*
Brass *Đồng thau*	Polished chrome *Chrome bóng*	Y2541 US26
SS 304 *Inox 304*	Polished SS *Inox bóng*	Y2541 US32

Glass connector, Glass to Glass, 90°
Kẹp nối kính, Tường - Kính, 90°

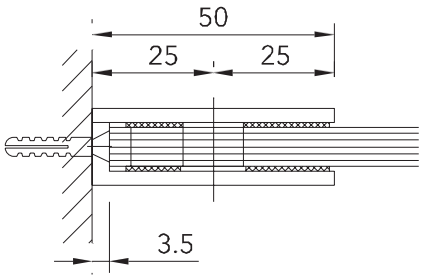

Feature

- For glass 8 - 12mm

Đặc tính

- *Dùng cho kính 8 - 12mm*

Material *Chất liệu*	Finish *Màu hoàn thiện*	Article *Mã số*
Brass *Đồng thau*	Polished chrome *Chrome bóng*	Y2541B US26
SS 304 *Inox 304*	Polished SS *Inox bóng*	Y2541B US32

Glass connector, Wall to Glass, 90°
Kẹp nối kính, Tường - Kính, 90°

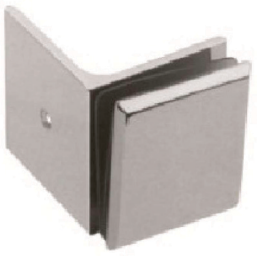

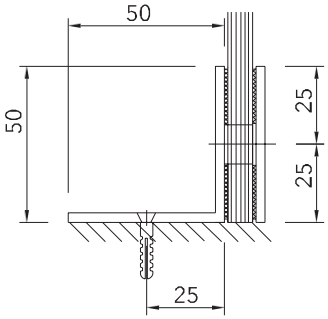

Feature

- For glass 8 - 12mm

Đặc tính

- *Dùng cho kính 8 - 12mm*

Material *Chất liệu*	Finish *Màu hoàn thiện*	Article *Mã số*
Brass *Đồng thau*	Polished chrome *Chrome bóng*	Y2542 US26
SS 304 *Inox 304*	Polished SS *Inox bóng*	Y2542 US32

Glass connector, Wall to Glass, 180°
Kẹp nối kính, Tường - Kính, 180°

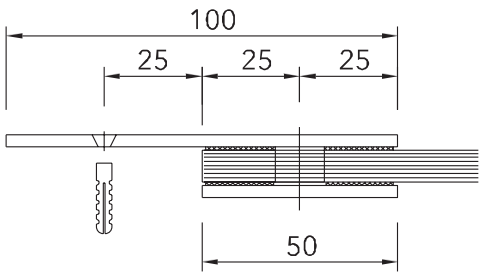

Feature

- For glass 8 - 12mm

Đặc tính

- *Dùng cho kính 8 - 12mm*

Material *Chất liệu*	Finish *Màu hoàn thiện*	Article *Mã số*
Brass *Đồng thau*	Polished chrome *Chrome bóng*	Y2543 US26
SS 304 *Inox 304*	Polished SS *Inox bóng*	Y2543 US32

Glass connector, Glass to Glass, 90°
Kẹp nối kính, Kính - Kính, 90°

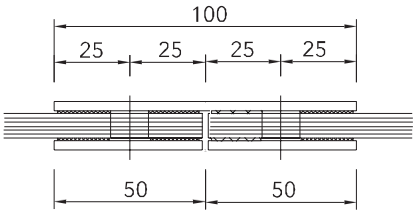

Feature

- For glass 8 - 12mm

Đặc tính

- *Dùng cho kính 8 - 12mm*

Material *Chất liệu*	Finish *Màu hoàn thiện*	Article *Mã số*
Brass *Đồng thau*	Polished chrome *Chrome bóng*	Y2544 US26
SS 304 *Inox 304*	Polished SS *Inox bóng*	Y2544 US32

Glass connector, Kính to Glass, 180°
Kẹp nối kính, Kính - Kính, 180°

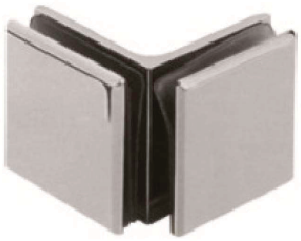

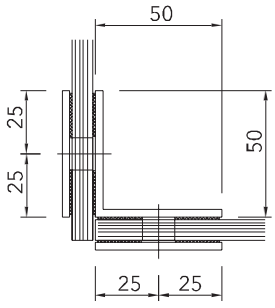

Feature

- For glass 8 - 12mm

Đặc tính

- *Dùng cho kính 8 - 12mm*

Material *Chất liệu*	Finish *Màu hoàn thiện*	Article *Mã số*
Brass *Đồng thau*	Polished chrome *Chrome bóng*	Y2545 US26
SS 304 *Inox 304*	Polished SS *Inox bóng*	Y2545 US32

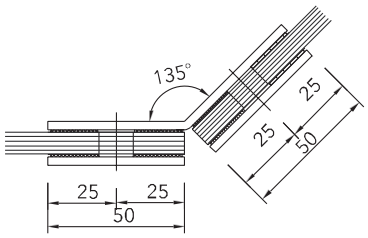

Glass connector, Glass to Glass, 135°
Kẹp nối kính, Kính - Kính, 135°

Feature
- For glass 8 - 12mm

Đặc tính
- *Dùng cho kính 8 - 12mm*

Material *Chất liệu*	Finish *Màu hoàn thiện*	Article *Mã số*
Brass *Đồng thau*	Polished chrome *Chrome bóng*	Y2546 US26
SS 304 *Inox 304*	Polished SS *Inox bóng*	Y2546 US32

Shower door knob
Tay nắm phòng tắm

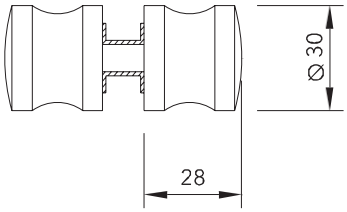

Finish *Màu hoàn thiện*	Article *Mã số*
Polished chrome *Chrome bóng*	Y2801 US26

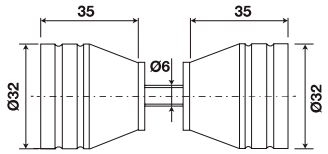

Finish *Màu hoàn thiện*	Article *Mã số*
Polished chrome *Chrome bóng*	Y2802 US26

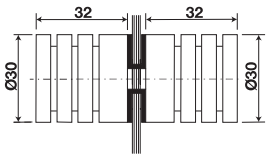

Finish *Màu hoàn thiện*	Article *Mã số*
Polished chrome *Chrome bóng*	Y2803 US26

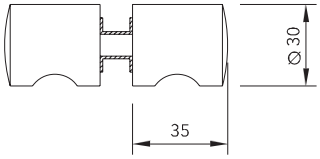

Finish *Màu hoàn thiện*	Article *Mã số*
Polished chrome *Chrome bóng*	Y2804 US26

Shower door knob
Tay nắm phòng tắm

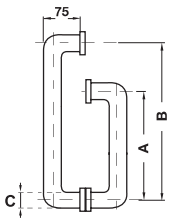

Size (AxB) *Kích thước*	C	Article *Mã số*
200 x 500mm	19mm	Y2810A US32
275 x 425mm	19mm	Y2810B US32
305 x 450mm	19mm	Y2810C US32

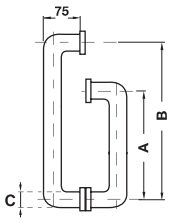

Size (AxB) *Kích thước*	C	Article *Mã số*
200 x 500mm	19mm	Y2811A US32
275 x 425mm	19mm	Y2811B US32
305 x 450mm	19mm	Y2811C US32

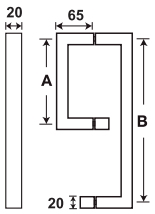

Size (AxB) *Kích thước*	Finish *Màu hoàn thiện*	Article *Mã số*
152 x 475mm	Polished chrome *Chrome bóng*	Y2850 US32

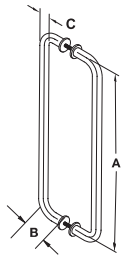

Size (AxB) *Kích thước*	C	Article *Mã số*
300 x 65mm	25mm	Y2817A US32
450 x 300mm	25mm	Y2817B US32

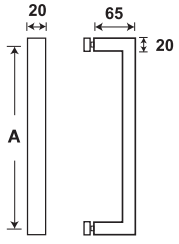

Size (A) *Kích thước (A)*	Article *Mã số*
457mm	Y2854 US32
457mm	Y2850 US3

Clamp
Bas nối

Wall to Glass clamp
Bas nối thanh giằng tường - kính

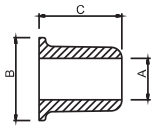

Finish *Màu hoàn thiện*	Article *Mã số*
Polished chrome/ *Chrome bóng*	Y2721 US26
Polished SS/ *Inox bóng*	Y2721 US32

Shower cubical connector
Bas nối thanh giằng kính

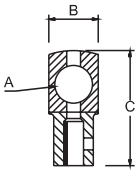

Finish *Màu hoàn thiện*	Article *Mã số*
Polished chrome/ *Chrome bóng*	Y2723 US26
Polished SS/ *Inox bóng*	Y2723 US32

Wall to Glass clamp
Bas nối thanh giằng kính

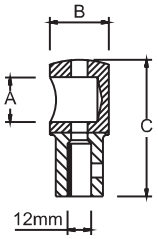

Finish *Màu hoàn thiện*	Article *Mã số*
Polished chrome/ *Chrome bóng*	Y2724 US26
Polished SS/ *Inox bóng*	Y2724 US32

Glass To Glass Angle Clamp
Bas nối thanh giằng kính

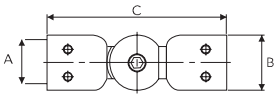

Finish *Màu hoàn thiện*	Article *Mã số*
Polished chrome/ *Chrome bóng*	Y2725 US26
Polished SS/ *Inox bóng*	Y2725 US32

Wall to Glass clamp
Bas nối thanh giằng tường - kính

Finish *Màu hoàn thiện*	Article *Mã số*
Polished SS/ *Inox bóng*	Y2734 US32

Shower cubical connector
Bas nối thanh giằng kính

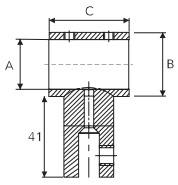

Finish *Màu hoàn thiện*	Article *Mã số*
Polished SS/ *Inox bóng*	Y2732 US32

Bar, dia 19mm
Thanh giằng kính, đường kính 19mm

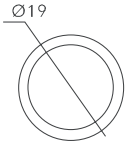

Size (AxB) *Kích thước*	C	Article *Mã số*
300 x 65mm	25mm	Y2817A US32
450 x 300mm	25mm	Y2817B US32

Shower seal
Ron

Shower seal Glass - Glass, 180°
Ron PVC Kính - Kính, 180°

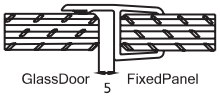

Feature

- For glass 10mm. Length 2400mm

Finish *Màu hoàn thiện*	Article *Mã số*
Transparent/ *Trong suốt*	Y2900B

Shower seal Glass - Wall
Ron PVC Kính - Tường

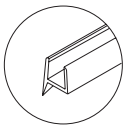

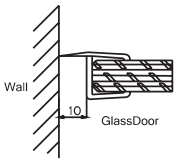

Feature

- For glass 10mm. Length 2400mm

Finish *Màu hoàn thiện*	Article *Mã số*
Transparent/ *Trong suốt*	Y2901B

Shower seal Glass - Glass, 135°
Ron PVC Kính - Kính, 135°

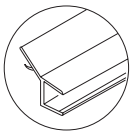

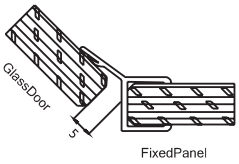

Feature

- For glass 10mm. Length 2400mm

Finish *Màu hoàn thiện*	Article *Mã số*
Transparent/ *Trong suốt*	Y2902B

Shower seal Glass - Glass
Ron PVC Kính - Kính

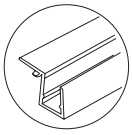

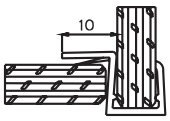

Feature

- For glass 10mm. Length 2400mm

Finish *Màu hoàn thiện*	Article *Mã số*
Transparent/ *Trong suốt*	Y2903B

Shower seal Glass - Glass
Ron PVC Kính - Kính

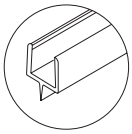

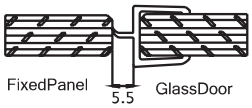

Feature

- For glass 10mm. Length 2400mm

Finish *Màu hoàn thiện*	Article *Mã số*
Transparent/ *Trong suốt*	Y2904B

Shower seal Glass - Glass
Ron PVC Kính - Kính

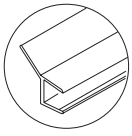

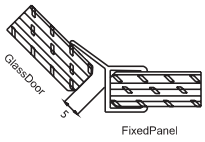

Feature

- For glass 10mm. Length 2400mm

Finish *Màu hoàn thiện*	Article *Mã số*
Transparent/ *Trong suốt*	Y2905B

Shower seal
Ron

Shower seal Glass - Floor
Ron PVC Kính - Sàn

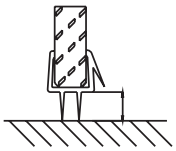

Feature

- For glass 10mm. Length 2400mm

Finish *Màu hoàn thiện*	Article *Mã số*
Transparent/ *Trong suốt*	Y2906B

Shower magnetic seal Glass - Glass, 180°
Ron nam châm, Kính - Kính, 180°

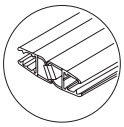

Feature

- For glass 10mm. Length 2400mm

Finish *Màu hoàn thiện*	Article *Mã số*
Transparent/ *Trong suốt*	Y2907B

Shower magnetic seal Glass - Glass, 135°
Ron nam châm, Kính - Kính, 135°

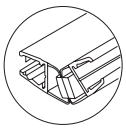

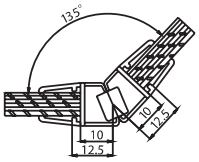

Feature

- For glass 10mm. Length 2400mm

Finish *Màu hoàn thiện*	Article *Mã số*
Transparent/ *Trong suốt*	Y2908B

Shower magnetic seal Glass - Glass, 90°
Ron nam châm, Kính - Kính, 90°

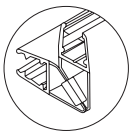

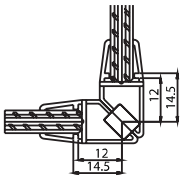

Feature

- For glass 10mm. Length 2400mm

Finish *Màu hoàn thiện*	Article *Mã số*
Transparent/ *Trong suốt*	Y2909B

Shower seal Glass - Glass
Ron PVC Kính - Kính

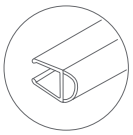

Feature

- For glass 10mm. Length 2400mm

Finish *Màu hoàn thiện*	Article *Mã số*
Transparent/ *Trong suốt*	Y2910B

Free
Yourself

CÔNG TY TNHH ASSA ABLOY VIỆT NAM
Lầu 20, 2Bis - 4 - 6 Lê Thánh Tôn,
Phường Bến Nghé, Quận 1
Thành phố Hồ Chí Minh
Tel: +84 282249 8833
www.yalehome.com/vn